დაუბმელი მსხვილფეხა ჩქოსანი საქონლის შენახვის ინდივიდუალური ბოქსების სადგომი 100 სულზე პროექტი: არქიტექტურული და ტექნოლოგიური ნაწილი დაბლობ რეგიონებში (ბარში)

დამკვეთი: LAND O' LAKES INTERNATIONAL DEVELOPMENT GEORGIA

S/6 405264100

მისამართი: საქართველო, თბილისი, მცხეთის ქ.7

საპროექტო ორგანიზაცია: "სს ინოსისტემსი"

დირექტორი: დავით ჩხენკელი
არქიტექტორი: თეა ჯანჯღავა
შეამოწმა: შოთა გვანცელაძე

inno SYSTEMS ინოსისტემსი

თბილისი 2022

დაუბმელი მსხვილფეხა რქოსანი საქონლის შენახვის ინდივიდუალური ბოქსების საძგომი 100 სულზე
პროექტი: არქიტექტურული და ტექნოლოგიური ნაწილი

ალბომის ჩამონათვალი

გვერდი	დასახელება
A.01	თავფურცელი
A.02	ალბომის ჩამონათვალი
A.03	არქიტექტურული განმარტებითი ბარათი
A.04	ტექნოლოგიური განმარტებითი ბარათი
A.05	არქიტექტურული გეგმა. მ. 1:200
A.06	ფერმის ტექნოლოგიური გეგმა. მ. 1:200
A.07	ტექნოლოგის ექსპლიკაცია
A.08	ლობე მოაჯირების დეტალები
A.09	ფერმის რკინა-ბეტონის ფილა
A.10	სახურავის გეგმა. მ. 1:200
A.11	ფასადი. 1-4. მ. 1:200
A.12	ფასადი. 4-1. მ. 1:100
A.13	ფასადი ა-ო. მ. 1:100
A.14	ფასადი ო-ა. მ. 1:100
A.15	ჭრილი 1-1. მ. 1:100
A.16	ჭრილი 2-2. მ. 1:100
A.17	ჭრილი 3-3. მ. 1:100
A.18	ჭრილი 4-4. მ. 1:100
A.19	ჭრილი 5-5. მ. 1:100
A.20	ჭრილი 6-6. მ. 1:100
A.21	ჭრილი 7-7. მ. 1:100
A.22	ჭრილი 8-8. მ. 1:200
A.23	ჭრილი 9-9. მ. 1:100
A.24	ჭრილი 10-10. მ. 1:100
A.25	ჭრილი 11-11. მ. 1:100

ალბომის ჩამონათვალი

A.26	ჭრილი 12-12. მ. 1:100
A.27	ჭრილი 12-12. მ. 1:100
A.28	წუნწუხის ორმოს მექანიზმის დეტალი
A.29	წუნწუხის ორმოს მექანიზმის დეტალი
A.30	წუნწუხის საფხეკი მოწყობილობის ფოტოები
A.31	დამცავი ფარდის დამაგრების კონსტრუქციული პროექტი
A.32	დამცავი ფარდის დამაგრების კონსტრუქციული პროექტი
A.33	მუშაობის პრინციპი
A.34	ქვედა პროფილური მილი
A.35	ზედა პროფილური მილების მონტაჟი
A.36	ქსოვილის ტენტის დაჭიმვა
A.37	ასაწყობი ზომები
A.38	დაჭიმვის მოხსნის გარე მექანიზმის მონტაჟი
A.39	კარების და ფანჯრების სპეციფიკაცია
A.40	სპეციფიკაციები
A.41	ვდ ვიზუალიზაცია
A.42	ვდ ვიზუალიზაცია
A.43	ვდ ვიზუალიზაცია
A.44	ფერმის რკინა-ბეტონის ფილა

დამკვეთი
LAND O' LAKES INTERNATIONAL DEVELOPMENT GEORGIA
ს/კ: 405264100
მისამართი
საქართველო, თბილისი, მცხეთის ქ.7

WWW.INNOSYSTEMS.GE
INNO SYSTEMS
ინოსისტემსი

სს ინოსისტემსი
ვაჟა-ფშაველას 16
ქ.თბილისი
საქართველო

INFO.INNOSYSTEMS@GMAIL.COM
+995 32 237 10 07; 551 707 222
ID 405460317

პროექტის დასახელება:
დაუბმელი მსხვილფეხა რქოსანი საქონლის შენახვის ინდივიდუალური ბოქსების საძგომი 100 სულზე.
არქიტექტურული და ტექნოლოგიური ნაწილი

ნახაზის დასახელება
SHEET INDEX

სტატუსი	მუშა პროექტი
დირექტორი: დავით რხენკელი	
არქიტექტორი: თეა ჯანჯღავა	
შეამოწმა: შოთა გვანცელაძე	
თარიღი:	2022
მასშტაბი:	

ფორმატი	ფურცლების რაოდენობა:	გვერდი
A2	44	2

დაუბმელი მსხვილფეხა რქოსანი საქონლის შენახვის ინდივიდუალური ბოქსების საძგომი 100 სულზე
პროექტი: არქიტექტურული და ტექნოლოგიური ნაწილი
არქიტექტურული განმარტებითი ბარათი

განსახილველად წარმოდგენილია დაუბმელი მსხვილფეხა რქოსანი საქონლის შენახვის ინდივიდუალური ბოქსების საძგომი 100-სულზე ფერმის შენობის არქიტექტურული სამშენებლო პროექტი.
პროექტის დამკვეთია: LAND O'LAKES INTERNATIONAL DEVELOPMENT GEORGIA ს/ნ 405264100

შენობის ერთიანი სივრცე დაყოფილია ჯგუფებად, როგორც:

1. ადრეული მშრალობის ჯგუფი;
2. გვიანი მშრალობის ჯგუფი
3. ახლად მოგებული მეწველი ფურების ჯგუფი;
4. I ჯგუფი - ლაქტაციის დასაწყისში მყოფი მეწველი ფურები;
5. II ჯგუფი - ლაქტაციის შუაში მყოფი მეწველი ფურები;
6. III ჯგუფი - ლაქტაციის ბოლოში მყოფი მეწველი ფურები;
7. სამშობიარო განყოფილება;
8. ღაზარეთი;
9. სარემონტო დეკეულების ჯგუფი;
10. ცალკე გამოყოფილია ბუფერული ზონა დერეფნით და ჩლიქების დასამუშავებელი, ჩლიქების დასაბანით.

საპროექტო შენობა დაპროექტებულია ჰორიზონტალური რკინა-ბეტონის ფილაზე სისქით 30 სმ (B-25) ბეტონი 10 სმ-იანი სისქის მომზადებაზე (B 7.5) გრუნტში ჩატკეპნილი ქვიშა-ღორღის 30 სმ-იან ფენაზე. შენობის კარკასს წარმოადგენს 20X20 სმ კვეთის ღითონის კოლონები (მილკვადრატები), ხოლო სახურავი დაპროექტებულია ღითონის პროფილებისგან შედგენილი ფერმული ხასიათის, ყოველ 6.0 მეტრში, რომელზეც დამაგრებულია ღითონის წოლანები, ყოველ 1.5 მეტრში სენდვიჩპანელების დასამონტაჟებლად. (N14 - იანი შვეღრეები)

ტორეცულ ფასადებზე „1÷4" და „4÷1" ღერძებს შორის ფასადებზე მოეწყობა 1.0 მ სიგანის და 10 სმ სისქის სენდვიჩპანელები, ხოლო ფასადებზე „ა÷ო" და „ო÷ა" ღერძებს შორის მოეწყობა ღითონის კოლონებს შორის მკვრივი ნაძსოვი დასახვევი ვერტიკალურად მოძრავი თეთრი ფერის ან მწვანე ფარდა.

ასევე მოწყობილია გამყოფი ბარიერები (B-5) საკვები ლობე ანუ ჰედლოკები (B-4), მოწყობილია ტელესკოპური კუტიკარი (B-2), ზონალურად განთავსებულია ჯგუფური სარწყულებელი (B-1), საქონლის საფხანი.

რკ. ბეტონის ფილა ±0.000-ს ზემოთ აწეულია +20 სმ-ით. საქონლის იზოლაციისთვის,

რადგან ± 0.000 ნიშნულზე დაპროექტებულია ჯაჭვზე მოწყობილი წუნწუხის საფხეკი აპარატი რისთვისაც დაპროექტებულია სპეციალური ელექტრო-მექანიკური აპარატურა. (იხ. გვ. - 26-27).

წუნწუხის საფხეკისთვის დაპროექტებულია შემკრები ორმო ზომით 80X40 სმ-ზე, რომელშიც მოეწყობა ღითონის 6 სმ ჯიამეტრის ნაგლინგზე D=36 სმ ჰიპერხახნისებურად დახვეული ღითონის ფურცელი სისქით 4÷6 მმ.

წუნწუხის შემკრები და გადამტანი არხი უერთდება საგანგებოდ დაპროექტებულ წუნწუხის შემკრებ მიწისქვეშა ორმოს, ზომით 15X4 სიმაღლით 2.8 მეტრი, მისი კედლები, იატაკი და გადახურვა შესრულდება მონოლითურ რკ. ბეტონში (B-25) წუნწუხის ორმოს მოწყობა იხ. გვ.-9; 11; 26; 27; 28; 29; 30. აგრეთვე წუნწუხის ორმოს თავზე დაპროექტებულია წუნწუხის ამოსატუმბი სადგური ზომით 4X4 მეტრზე. მისი ჭრილები და ფასადები „4-1" ღერძებს შორის გვ. 17, აგრეთვე გვ. 14 და გვ. 15 (ამოსატუმბი მექანიზმის მოწყობის დეტალი იხ. გვ. 28 ჭრილი 11-11) საპროექტო შენობაში მოეწყობა ღუმინესცენცირებული სპეციალური განათება და ალიმუურვება ელექტრო D=120 სმ ჯიამეტრის ვენტილატორებით.

საპროექტო შენობა ასევე დაპროექტებულია ისე, რომ მოხდეს მისი ბუნებრივი განიავება, რომელიც მოძრავი ფარდების საშუალებით, ასევე მთელი შენობის სიგრძეზე კედლში არსებული სავენტილაციო ღიობით.

შენობის მთელ პერიმეტრზე მოეწყობა ±0.000 ზემოთ H=50 სმ მონოლითური რკინაბეტონის კედელი სისქით 20 სმ, რომელიც შეილებება და შეიღესება რუხი ფერის სალებავით ფასადის სენდვიჩპანელები შერჩეული თეთრი ფერის. ფასადებზე დაპროექტებულია ღითონის სექციური კარებები და ფანჯრები იხ. გვ. 39

ტერიტორიას ჩაუტარდება კეთილმოწყობის სამუშაოები. ობიექტი ალიმუურვება ცენტრალური ელ. მომარაგებით და წყალმომარაგებით.

დამკვეთი	LAND O' LAKES INTERNATIONAL DEVELOPMENT GEORGIA
ს/ნ:	405264100
მისამართი	საქართველო, თბილისი, მსხეთის ქ.7

WWW.INNOSYSTEMS.GE

INNO SYSTEMS
ინოსისტემსი

სს ინოსისტემსი
ვაჟა-ფშაველას 16
ქ.თბილისი
საქართველო
INFO.INNOSYSTEMS@GMAIL.COM
+995 32 237 10 07; 551 707 222
ID 405460317

პროექტის დასახელება:	დაუბმელი მსხვილფეხა რქოსანი საქონლის შენახვის ინდივიდუალური ბოქსების საძგომი 100 სულზე. არქიტექტურული და ტექნოლოგიური ნაწილი
ნახაზის დასახელება	
სტატუსი	მუშა პროექტი
დირექტორი: დავით ჩხენკელი	
არქიტექტორი: თეა ჯანჯღავა	
შემამოწმა: შოთა გვანცელაძე	
თარიღი:	2022
მასშტაბი:	

ფორმატი	ფურცლების რაოდენობა:	გვერდი
A2	44	3

ԳԱՅԻՆ ԿՈՇՏԱՐԱՆԻ ՏԵՍԱԿԱՆ ՊԱՀՊԱՆՄԱՆ ԵՎ ԱՇԽԱՏԱՆՔԱՅԻՆ ՊԱՅՄԱՆՆԵՐԻ ՄԱՍԻՆ 1 00 ԼԻՏՐԱՆՈՑ ԱՇԽԱՏԱՆՔԱՅԻՆ ՆԱԽԱԳԻԾ

Գայլի կոշտարանի տեսական պահպանման և աշխատանքային պայմանների մասին 1 00 լիտրանոց ախտանշանների նախագիծ

რეზიდენტი საცხოვრებელი კვარტალი ნაგებობა 1 00 ფუძის ფილა ფილებზე, ფილებზე ფილა ფილებზე, ბ. 1:200

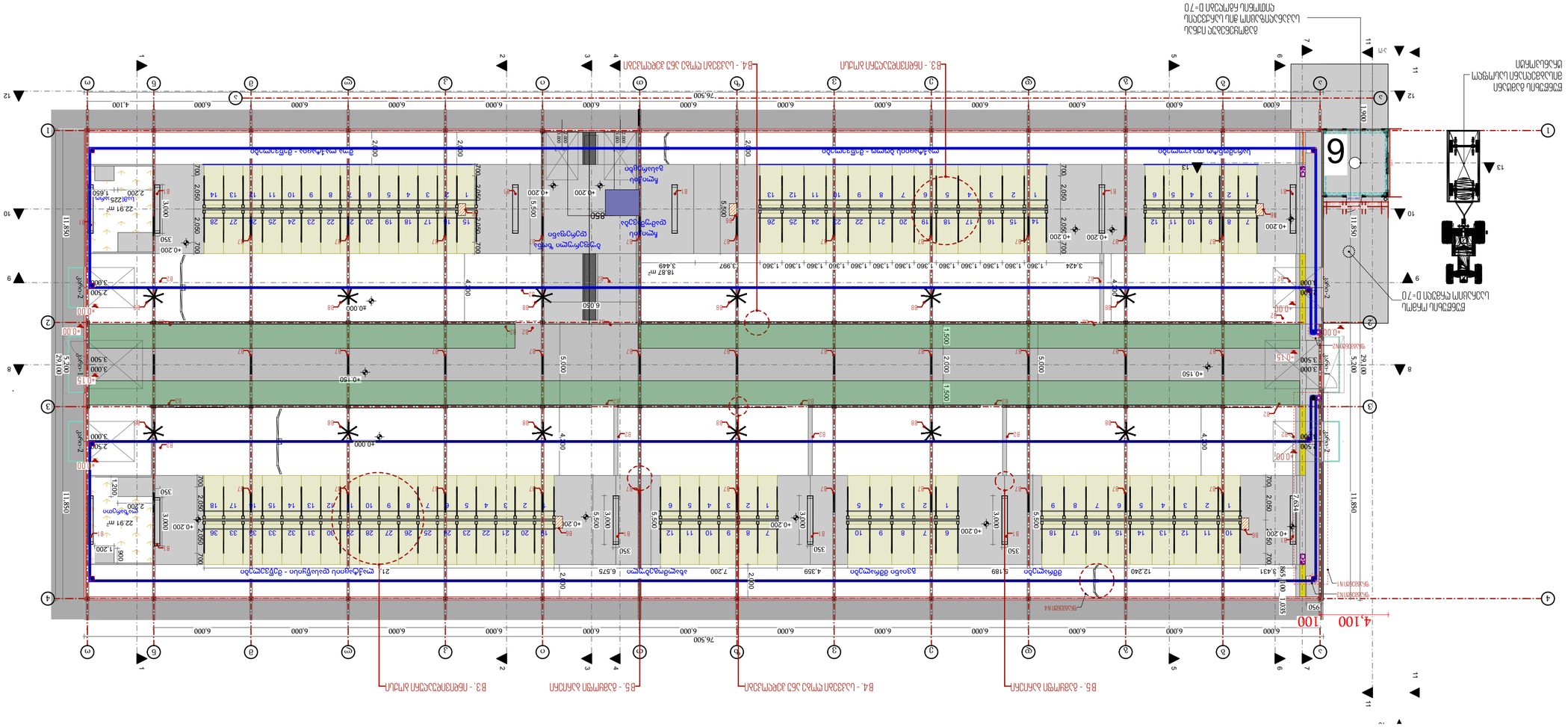

ᲠᲔᲙᲚᲐᲛᲣᲠᲘ ᲡᲐᲛᲬᲘᲡᲘ ᲛᲝᲜᲐᲪᲔᲛᲗᲐ ᲓᲐᲛᲖᲐᲓᲔᲑᲐ ᲛᲝᲜᲐᲪᲔᲛᲗᲐ ᲓᲐᲛᲖᲐᲓᲔᲑᲘᲡ ᲞᲠᲝᲔᲥᲢᲘ 100 ᲐᲓᲐᲛᲘᲐᲜᲘ ᲠᲝᲒᲝᲠᲘᲡ ᲛᲘᲜᲐᲗᲘᲡ ᲓᲐᲛᲖᲐᲓᲔᲑᲐ ᲛᲝᲜᲐᲪᲔᲛᲗᲐ ᲓᲐᲛᲖᲐᲓᲔᲑᲘᲡ ᲓᲐ ᲛᲝᲜᲐᲪᲔᲛᲗᲐ ᲛᲘᲦᲔᲑᲘᲡ ᲞᲠᲝᲪᲔᲡᲘᲡ ᲛᲝᲜᲘᲢᲝᲠᲘᲜᲒᲘᲡ ᲡᲘᲡᲢᲔᲛᲘᲡ ᲛᲝᲬᲧᲝᲑᲘᲡ ᲞᲠᲝᲔᲥᲢᲘ: ᲛᲐᲠᲯᲕᲐᲜᲘ
ᲛᲝᲜᲐᲪᲔᲛᲗᲐ ᲓᲐᲛᲖᲐᲓᲔᲑᲘᲡ ᲓᲐ ᲛᲝᲜᲐᲪᲔᲛᲗᲐ ᲛᲘᲦᲔᲑᲘᲡ ᲞᲠᲝᲪᲔᲡᲘᲡ ᲛᲝᲜᲘᲢᲝᲠᲘᲜᲒᲘᲡ ᲡᲘᲡᲢᲔᲛᲘᲡ ᲛᲝᲬᲧᲝᲑᲘᲡ ᲞᲠᲝᲔᲥᲢᲘ

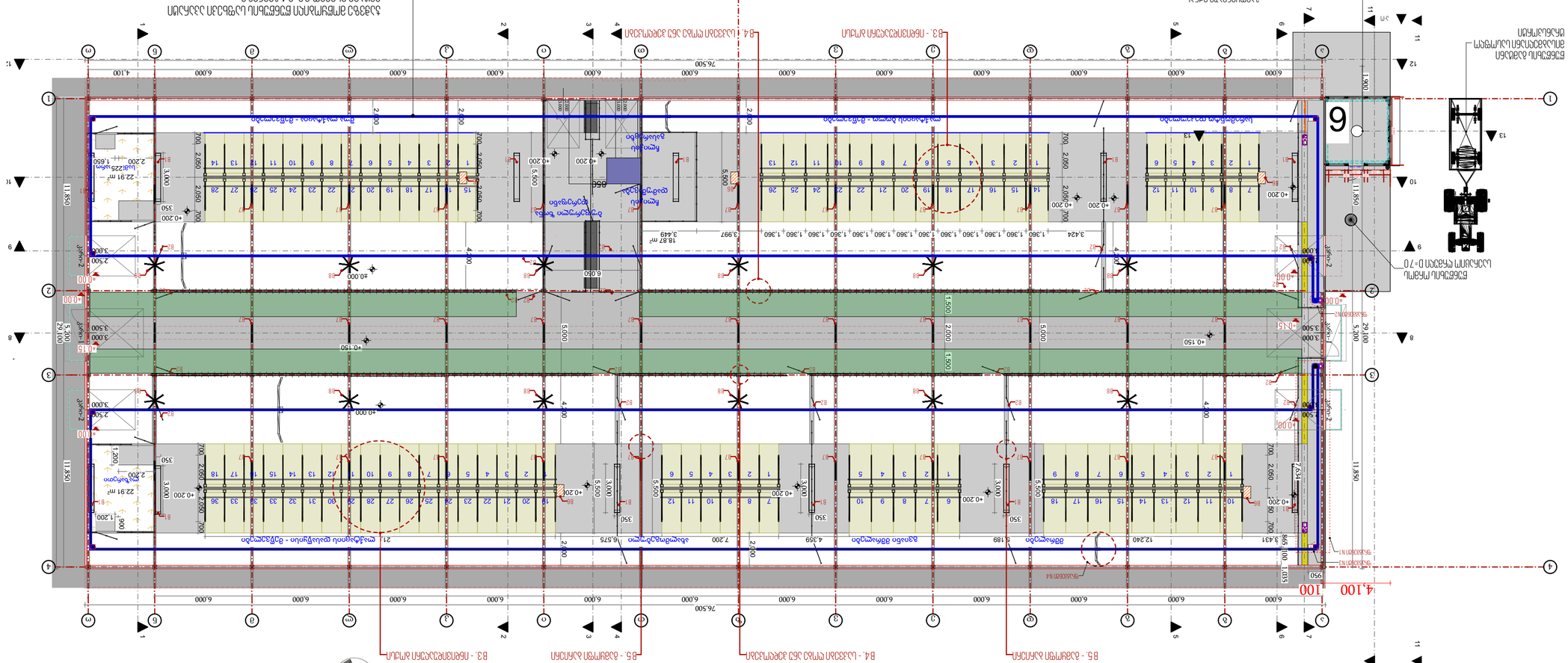
ᲒᲐᲜᲐᲗᲚᲔᲑᲘᲡ ᲛᲝᲓᲔᲚᲘ
ᲡᲐᲠᲔᲙᲚᲐᲛᲣᲠᲘ ᲛᲝᲜᲐᲪᲔᲛᲗᲐ ᲓᲐᲛᲖᲐᲓᲔᲑᲘᲡ ᲡᲘᲡᲢᲔᲛᲐ
ᲒᲠᲔᲫᲘᲡᲣᲚᲘ ᲛᲝᲜᲐᲪᲔᲛᲗᲐ ᲓᲐᲛᲖᲐᲓᲔᲑᲘᲡ ᲞᲠᲝᲪᲔᲡᲘᲡ ᲛᲝᲜᲘᲢᲝᲠᲘᲜᲒᲘᲡ ᲡᲘᲡᲢᲔᲛᲐ
ᲡᲐᲠᲔᲙᲚᲐᲛᲣᲠᲘ ᲛᲝᲜᲐᲪᲔᲛᲗᲐ ᲓᲐᲛᲖᲐᲓᲔᲑᲘᲡ ᲞᲠᲝᲪᲔᲡᲘᲡ ᲛᲝᲜᲘᲢᲝᲠᲘᲜᲒᲘᲡ ᲡᲘᲡᲢᲔᲛᲐ
ᲒᲠᲔᲫᲘᲡᲣᲚᲘ ᲛᲐᲒᲘᲜᲐ ᲡᲐᲠᲔᲙᲚᲐᲛᲣᲠᲘ ᲛᲝᲜᲐᲪᲔᲛᲗᲐ ᲓᲐᲛᲖᲐᲓᲔᲑᲘᲡ ᲞᲠᲝᲪᲔᲡᲘᲡ ᲛᲝᲜᲘᲢᲝᲠᲘᲜᲒᲘᲡ ᲡᲘᲡᲢᲔᲛᲐ
ᲡᲐᲠᲔᲙᲚᲐᲛᲣᲠᲘ ᲛᲝᲜᲐᲪᲔᲛᲗᲐ ᲓᲐᲛᲖᲐᲓᲔᲑᲘᲡ ᲞᲠᲝᲪᲔᲡᲘᲡ ᲛᲝᲜᲘᲢᲝᲠᲘᲜᲒᲘᲡ ᲡᲘᲡᲢᲔᲛᲘᲡ ᲛᲝᲬᲧᲝᲑᲘᲡ ᲞᲠᲝᲔᲥᲢᲘ
ᲒᲠᲝᲣᲞᲘ ᲐᲠᲘᲡ ᲛᲝᲜᲐᲪᲔᲛᲗᲐ ᲓᲐᲛᲖᲐᲓᲔᲑᲘᲡ ᲞᲠᲝᲪᲔᲡᲘᲡ ᲛᲝᲜᲘᲢᲝᲠᲘᲜᲒᲘᲡ ᲡᲘᲡᲢᲔᲛᲐ
ᲒᲠᲝᲣᲞᲘ ᲐᲠᲘᲡ ᲛᲝᲜᲐᲪᲔᲛᲗᲐ ᲓᲐᲛᲖᲐᲓᲔᲑᲘᲡ ᲞᲠᲝᲪᲔᲡᲘᲡ ᲛᲝᲜᲘᲢᲝᲠᲘᲜᲒᲘᲡ ᲡᲘᲡᲢᲔᲛᲘᲡ ᲛᲝᲬᲧᲝᲑᲘᲡ ᲞᲠᲝᲔᲥᲢᲘ
ᲒᲠᲝᲣᲞᲘ ᲐᲠᲘᲡ ᲛᲝᲜᲐᲪᲔᲛᲗᲐ ᲓᲐᲛᲖᲐᲓᲔᲑᲘᲡ ᲞᲠᲝᲪᲔᲡᲘᲡ ᲛᲝᲜᲘᲢᲝᲠᲘᲜᲒᲘᲡ ᲡᲘᲡᲢᲔᲛᲐ
ᲒᲠᲝᲣᲞᲘ ᲐᲠᲘᲡ ᲛᲝᲜᲐᲪᲔᲛᲗᲐ ᲓᲐᲛᲖᲐᲓᲔᲑᲘᲡ ᲞᲠᲝᲪᲔᲡᲘᲡ ᲛᲝᲜᲘᲢᲝᲠᲘᲜᲒᲘᲡ ᲡᲘᲡᲢᲔᲛᲘᲡ ᲛᲝᲬᲧᲝᲑᲘᲡ ᲞᲠᲝᲔᲥᲢᲘ

დაუბმელი მსხვილფეხა რქოსანი საქონლის შენახვის ინდივიდუალური ბოქსების სადგომი 100 სულზე
პროექტი: არქიტექტურული და ტექნოლოგიური ნაწილი
ტექნოლოგის ექსპლიკაცია

B1. - სარწყულებელი

B2. - ტელესკოპური კუტიკარი

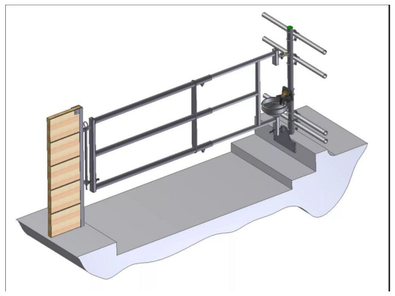

B3. - ინდივიდუალური ბოქსი

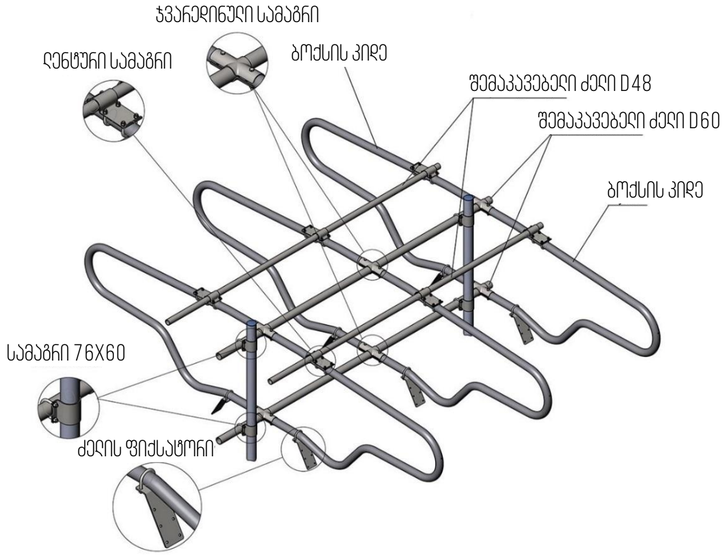

B6. - საფხანი

B4 - საკვები ლობე ანუ ჰედლოკები

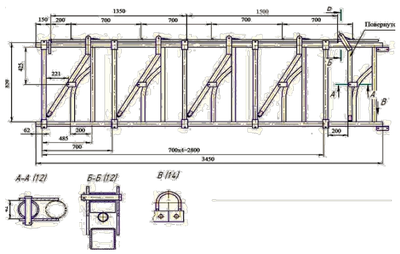

B5. - გამყოფი ბარიერი

B7. - სანათი

B8. - ვენტილატორი

B9 - ჰიახრახნული ტრანსპორტიორის ამძრავი ძლავი

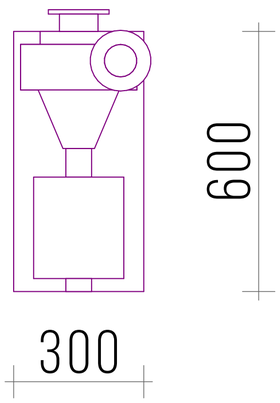

B10 - საფხეკი მექანიზმის ამძრავი ძრავი

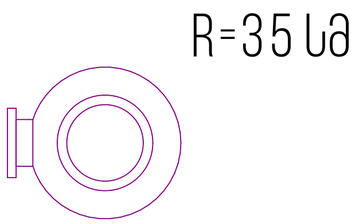

B11 - წუნწუხის საფხეკი მოწყობილობა

წუნწუხის საფხეკი მოწყობილობის ფოტოები იხილეთ გვ. 28

დამკვეთი	LAND O' LAKES INTERNATIONAL DEVELOPMENT GEORGIA
ს/ნ:	405264100
მისამართი	საქართველო, თბილისი, მსხეთის ქ.7
	WWW.INNOSYSTEMS.GE INNO SYSTEMS ინოსისტემსი სს ინოსისტემსი ვაჟა-ფშაველას 16 ქ.თბილისი საქართველო
	INFO.INNOSYSTEMS@GMAIL.COM +995 32 237 10 07; 551 707 222 ID 405460317
პროექტის დასახელება:	დაუბმელი მსხვილფეხა რქოსანი საქონლის შენახვის ინდივიდუალური ბოქსების სადგომი 100 სულზე. არქიტექტურული და ტექნოლოგიური ნაწილი
ნახაზის დასახელება	GROUND FLOOR (71)
სტატუსი	მუშა პროექტი
დირექტორი:	დავით ჩხენკელი
არქიტექტორი:	თეა ჯანჯღავა
შემამოწმა:	შოთა გვანცელაძე
თარიღი:	2022
მასშტაბი:	
ფორმატი: A2	ფურცლების რაოდენობა: 44
	გვერდი 7

დაუბმელი მსხვილფეხა რქოსანი საქონლის შენახვის ინდივიდუალური ბოქსების საძგომი 100 სულზე
პროექტი: არქიტექტურული და ტექნოლოგიური ნაწილი
ლობე მოაჯირების დეტალები

გამყოფი ლობე 2 კუტიკარით დამზადდეს 6 კომპლექტი
გამყოფი ლობე 1 კუტიკარით დამზადდეს 4 კომპლექტი

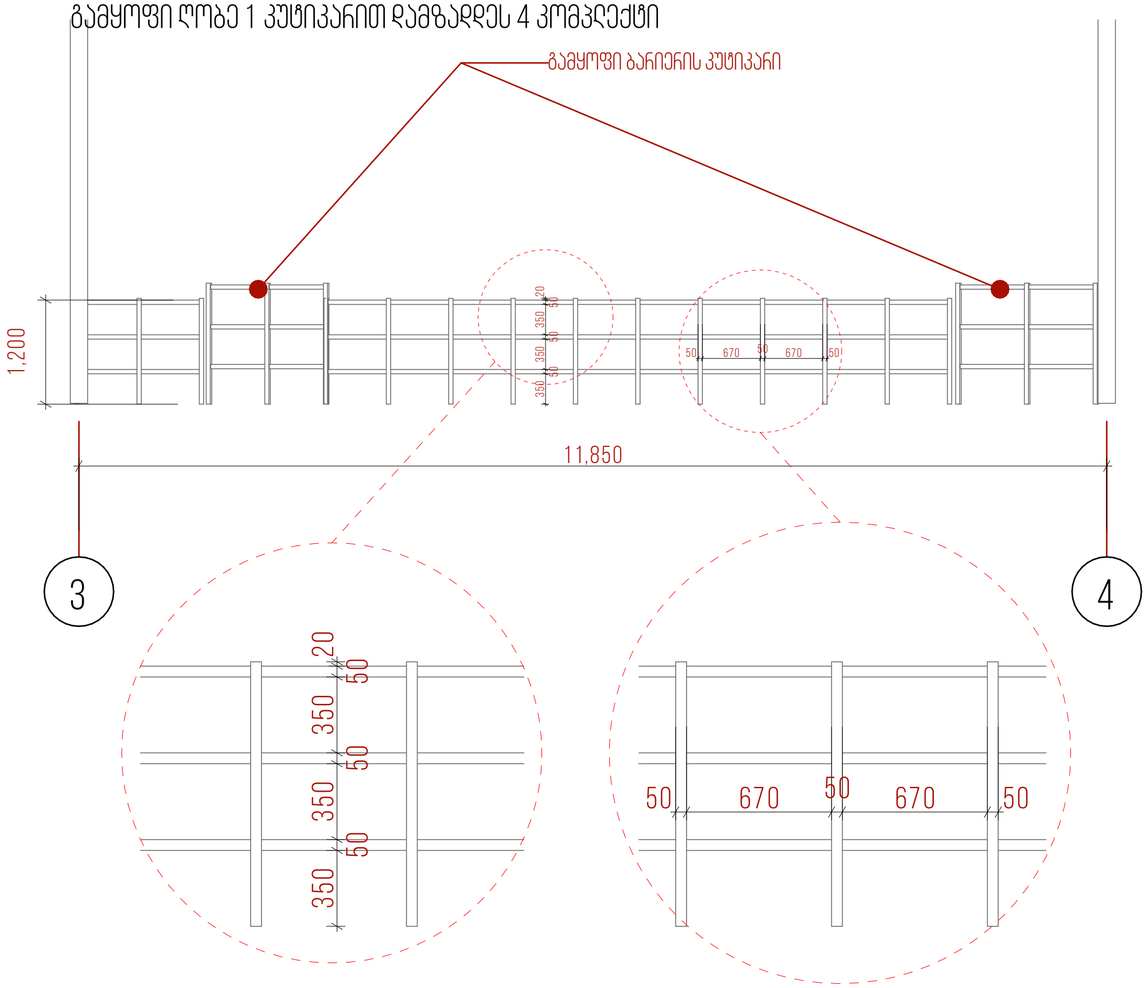

საკვები ლობის ერთი სექცია.
დამზადდეს 14 სექცია

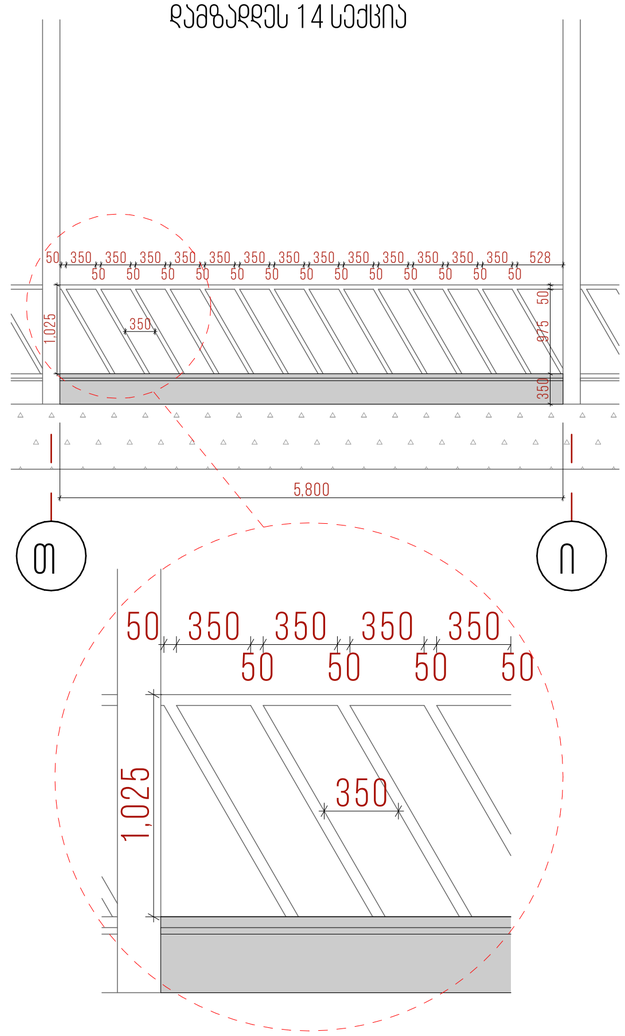

საკვები ლობის სექცია კუტიკარით. დამზადდეს სიგრძით
3900-2 სექცია, 4650 - 2 სექცია, 6000-14 სექცია

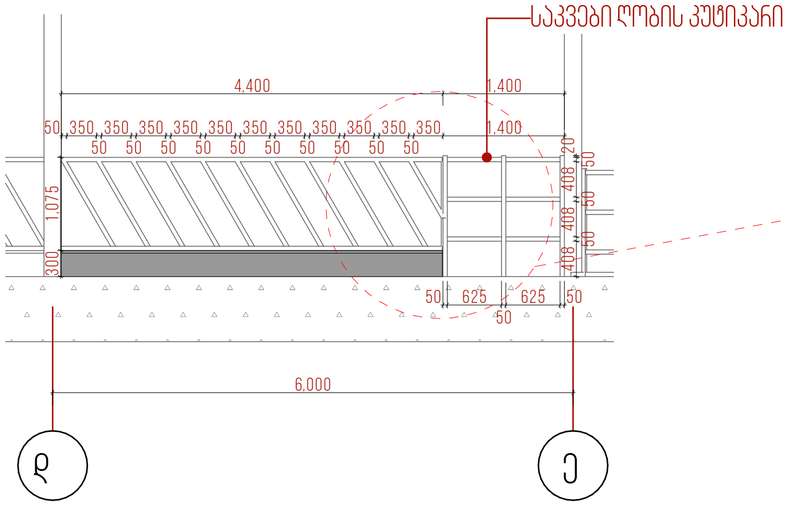

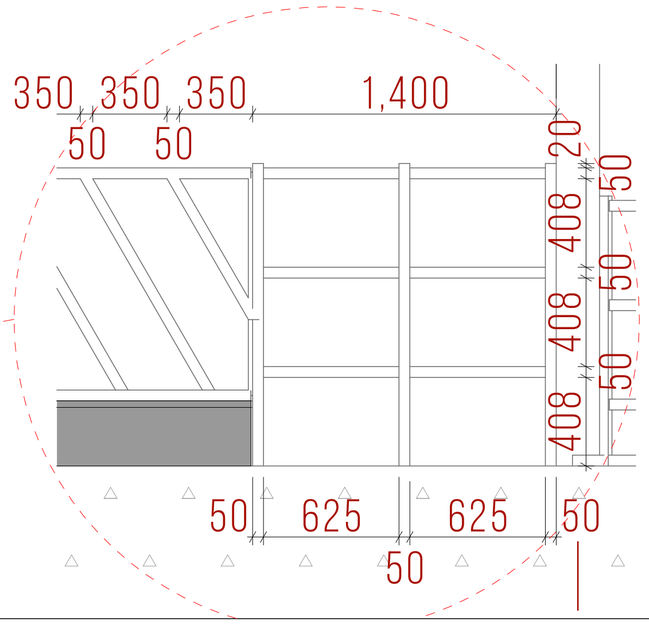

დამკვეთი	LAND O' LAKES INTERNATIONAL DEVELOPMENT GEORGIA
ს/კ:	405264100
მისამართი	საქართველო, თბილისი, მსხეთის ქ.7

WWW.INNOSYSTEMS.GE
INNO SYSTEMS ინოსისტემსი
სს ინოსისტემსი
ვაჟა-ფშაველას 16
ქ.თბილისი
საქართველო
INFO.INNOSYSTEMS@GMAIL.COM
+995 32 237 10 07; 551 707 222
ID 405460317

პროექტის დასახელება:	დაუბმელი მსხვილფეხა რქოსანი საქონლის შენახვის ინდივიდუალური ბოქსების საძგომი 100 სულზე. არქიტექტურული და ტექნოლოგიური ნაწილი
ნახაზის დასახელება	
სტატუსი	მუშა პროექტი
დირექტორი: დავით რხენკელი	
არქიტექტორი: თეა ჯანჯღავა	
შემამოწმა: ფოთა გვანცელაძე	
თარიღი:	2022
მასშტაბი:	
ფორმატი: A2	ფურცლების რაოდენობა: 44
გვერდი: 8	

ԳՈՏԻ ԱՅԳԱՅԻՆՔԱՅԻՆ ԿԱՌՈՒՑՈՒՄ

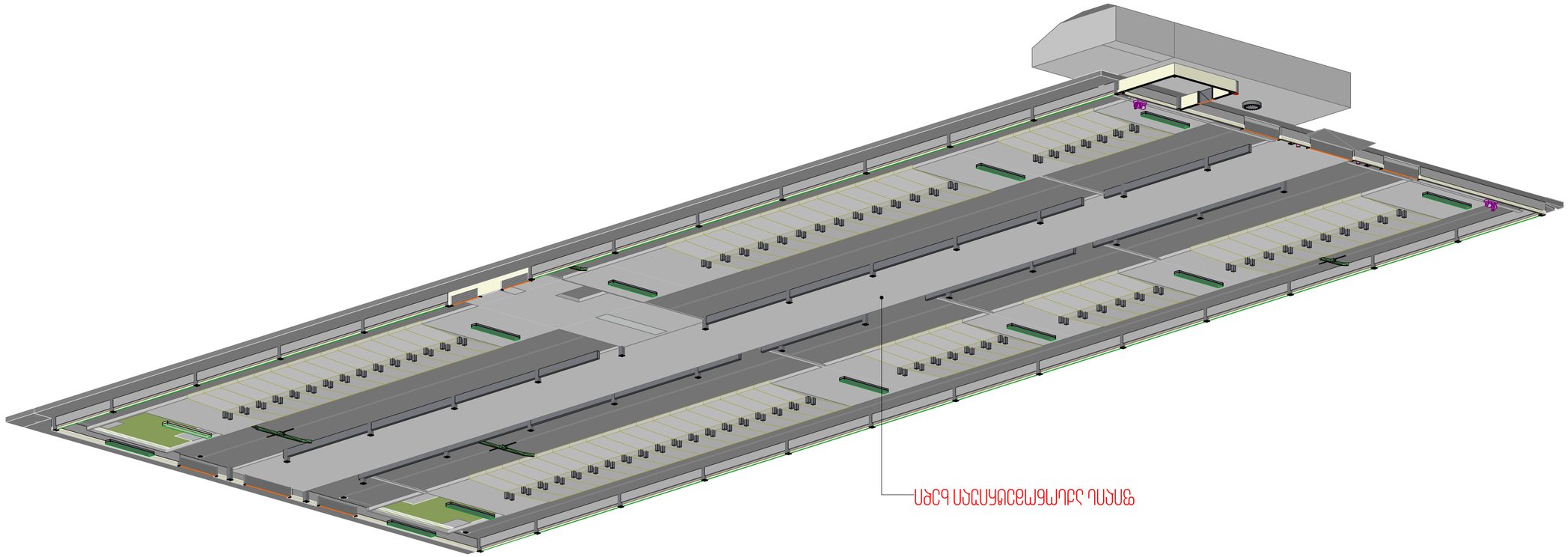

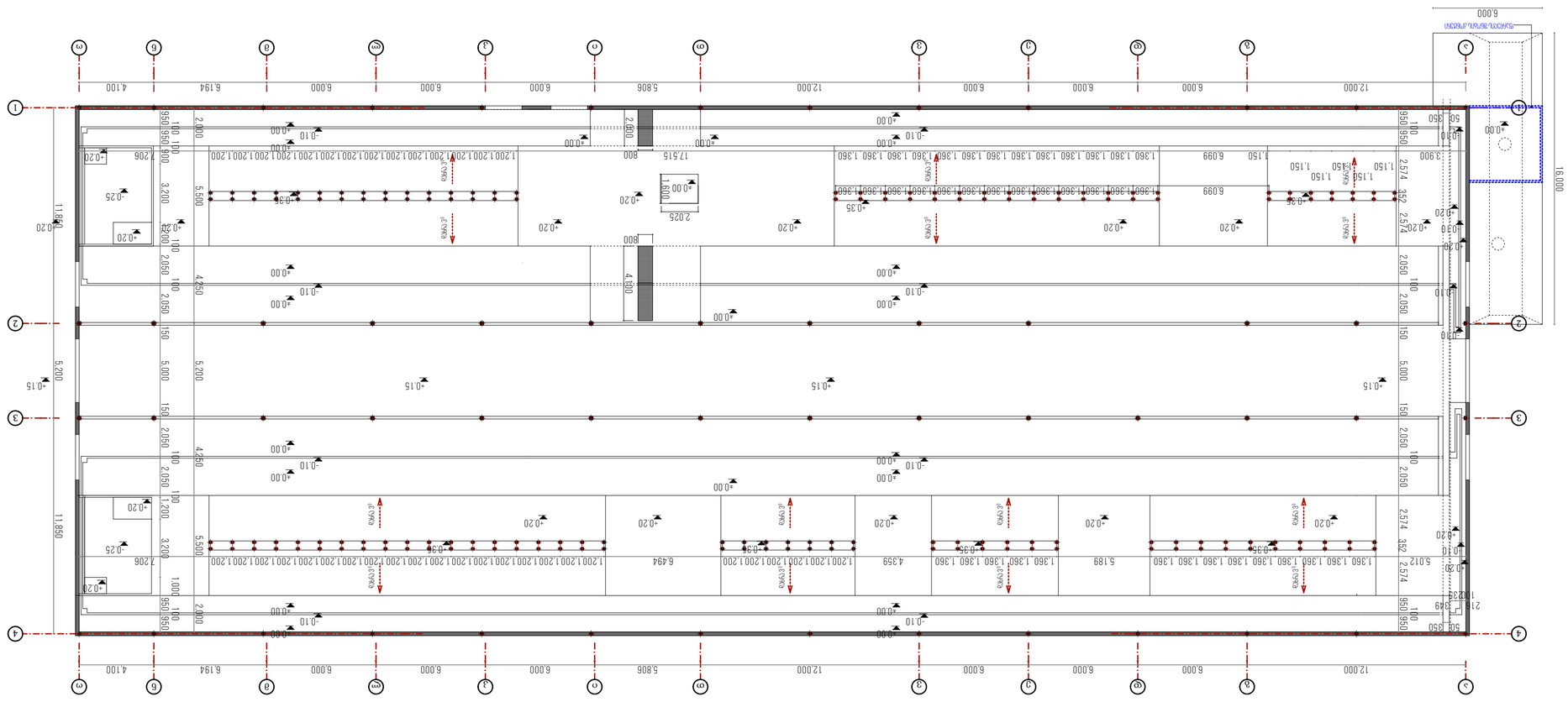

ԳՈՏԻ ՄԱՍՆԱՎՈՐ-ՀՅՈՒՍԻՍ ՄԱՍԻՆ

ԱՅԼԱԶԳԻ ՍԻԳՆԱԼԱՅԻՆ ԵՎ ԱՅԼԱՆԱՐՔԱՅԻՆ ՀԱՄԱԼԻՐ ՀԻՄՆԱԿԱՆ ՄԱՍԻՆ ԵՎ ՍՊԱՍԱՐԿՈՒՄՆԵՐԻ ՄՇԱԿՄԱՆ ԵՎ ԿԱՌԱՎԱՐՄԱՆ ՀԱՄԱԿԱՐԳ

ԳՈՏԻ, LAKES INTERNATIONAL DEVELOPMENT GEORGIA

Ա/6: 40526410 0

ՀԱՍՑԵԻ ՀԱՍՑԵԻ ՀԱՍԱՐԱԿԱԿԱՆ ՄԱՍ

Ս.Ֆրանցիսկ 16
Հ.Մարտիրոսյան
Սարգսյան

INFO.INNOSYSTEMS@GMAIL.COM
+995 32 237 1007: 551 707 222
ID 405460317

ՀԱՄԱՐԱԿԱԼՈՒՄՆԵՐԻ ԿԱՌԱՎԱՐՄԱՆ ԾԱՌԱՅՈՒԹՅՈՒՆ ԱՌԱՆՑ ՍԱՀՄԱՆԱՓԱԿՎԱԾ ՊԱՏԱՍԽԱՆԱՏՎՈՒ ՊԱՐՏԱՎՈՐՈՒՄՆԵՐԻ ԿԱՏԱՐՄԱՆ ՀԱՄԱՐ ԱՌԱՆՑ ՍԱՀՄԱՆԱՓԱԿՎԱԾ ՊԱՏԱՍԽԱՆԱՏՎՈՒ ՊԱՐՏԱՎՈՐՈՒՄՆԵՐԻ ԿԱՏԱՐՄԱՆ ԵՎ ՍՊԱՍԱՐԿՈՒՄՆԵՐԻ ՄՇԱԿՄԱՆ ԵՎ ԿԱՌԱՎԱՐՄԱՆ ՀԱՄԱԿԱՐԳ

ԳՐՈՒՆԴ ՀԱՐԿ (Հ2). ԱՔՍՈՆՈՄԵՏՐԻ

ՄՈՆՏԱԺ ՁԵՎ ԱՅԼԱՆԱՐ

ԳՐԱՖԻԿԱՅԻՆ:
ԳԱՅԱՆ ՌԱՖԱԵԼՅԱՆ
ՄՈՆՏԱԺԻ ԳԼԽԱՎՈՐ ԱՃՈՒՐԴԱԳԻՐ:
ԳԱՅԱՆԵ ԼԵՎՈՆ
ՁԱՄԱԲԵՋ:
ՍԱՐԳՍՅԱՆ ՍԱՄՎԵԼ
ՀԱՍՏԱՏՄԱՆ ԱՄՍԱԹԻՎ:
2022
ԱԼԵՔՍԱՆԴՐ:
ՁԱՄԱԳՐՈՒԹՅԱՆ ԱՇԽԱՏԱՆՔԱՅԻՆ ԹՎԱՐԿ: 44 ՖՈՒՐԹԻ ԹՎԱՐԿ: A2 9

დაუბმელი მსხვილფეხა რქოსანი საქონლის შენახვის ინდივიდუალური ბოქსების საძგომი 100 სულზე
პროექტი: არქიტექტურული და ტექნოლოგიური ნაწილი
სახურავის გეგმა. მ. 1:200

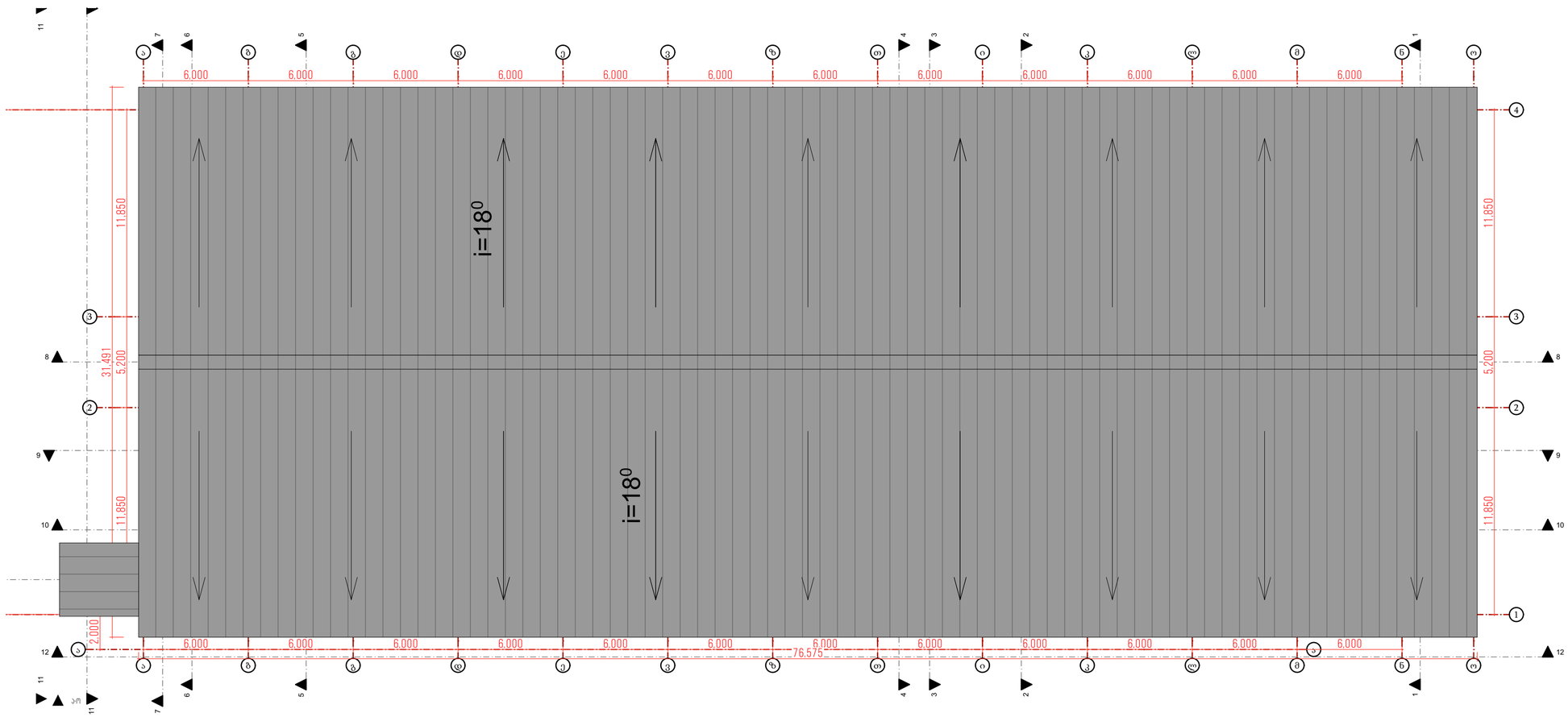

დამკვეთი	LAND O' LAKES INTERNATIONAL DEVELOPMENT GEORGIA
ს/კ:	405264100
მისამართი	საქართველო, თბილისი, მცხეთის ქ.7

WWW.INNOSYSTEMS.GE

სს ინოსისტემსი
ვაჟა-ფშაველას 16
ქ.თბილისი
საქართველო

INFO.INNOSYSTEMS@GMAIL.COM
+995 32 237 10 07; 551 707 222
ID 405460317

პროექტის დასახელება:	დაუბმელი მსხვილფეხა რქოსანი საქონლის შენახვის ინდივიდუალური ბოქსების საძგომი 100 სულზე. არქიტექტურული და ტექნოლოგიური ნაწილი
ნახაზის დასახელება	STORY (2)
სტატუსი	მუშა პროექტი
დირექტორი: დავით რხენკელი	
არქიტექტორი: თეა ჯანჯღავა	
შეამოწმა: შოთა გვანცელაძე	
თარიღი:	2022
მასშტაბი:	
ფორმატი: A2	ფურცლების რაოდენობა: 44
	გვერდი 10

დაუბმელი მსხვილფეხა რქოსანი საქონლის შენახვის ინდივიდუალური ბოქსების საძგომი 100 სულზე
პროექტი: არქიტექტურული და ტექნოლოგიური ნაწილი
ფასადი. 1-4. მ. 1:200

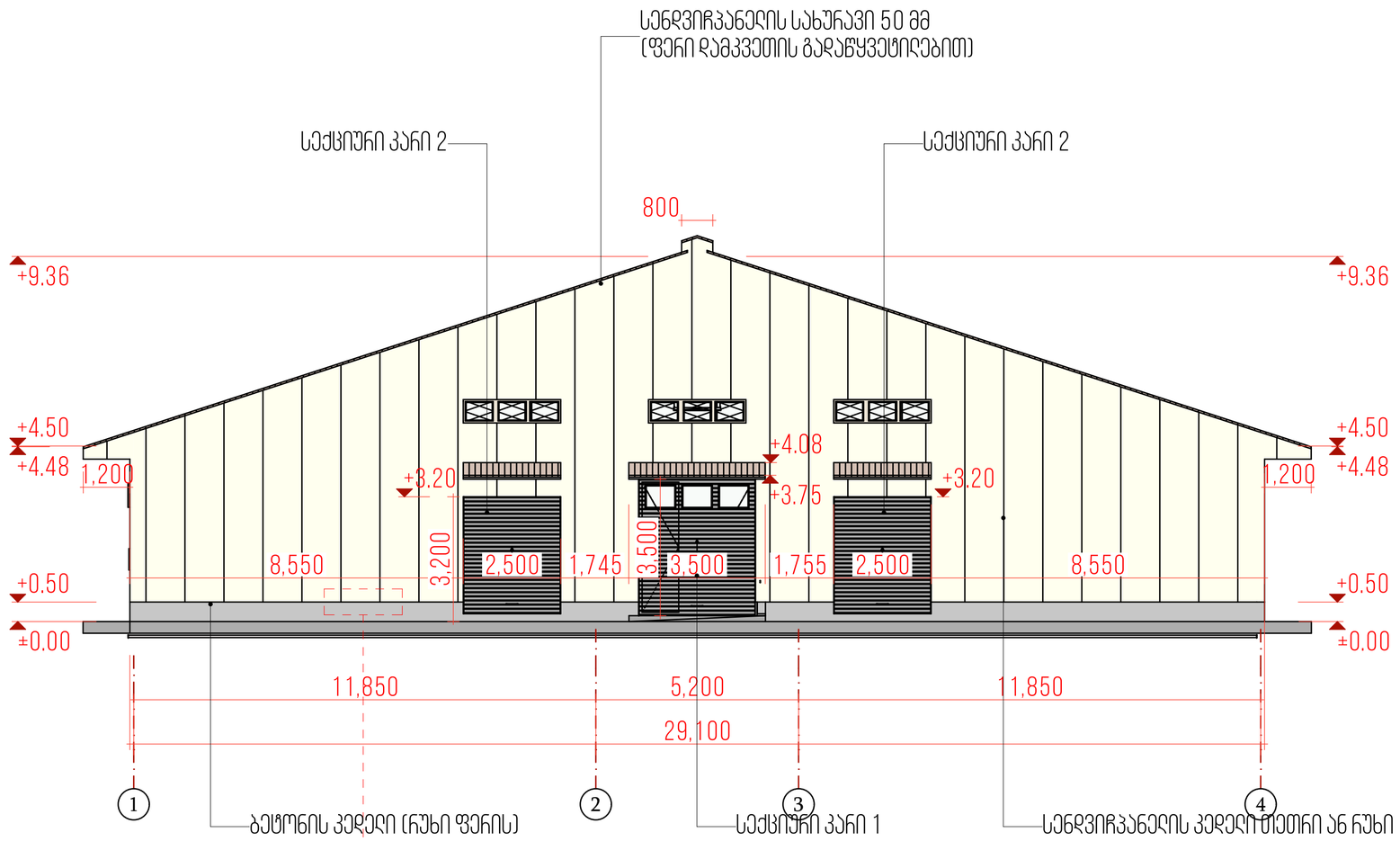

1. კედლის პანელი
2.სილიკონის ჰერმეტიკი გარე სამუშაოებისთვის / თვითდაწებებადი მამჭიდროებელი ლენტი
3. ხრახნი თვითმჭრელი, თვითმბურღი D4,8 x L, ნაბიჯი 300 მმ
4. ხრახნი თვითმჭრელი, თვითმბურღი D6,3 x L, ნაბიჯი 300 მმ
5. თვითდაწებებადი მამჭიდროებელი ლენტი
6. თბოიზოლაცია (მინ. ბამბა)
7. საჭვრიტული
8. საჭვრიტული
9. ჰერმეტიკი
10.დიუბელი
11.ცოკოლი (პროექტის მიხედვით)
12. ჩალანგარი (პროექტის მიხედვით)
13. სამაგრი (პროექტის მიხედვით)
14. ჰიდროიზოლაციის ფენა (პროექტის მიხედვით)

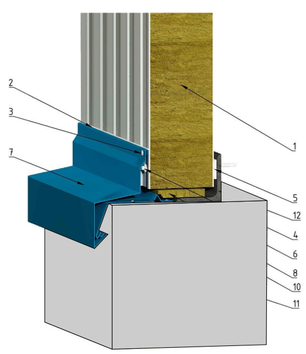

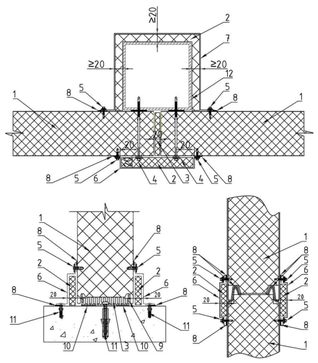

1. სტენოტიკური სენდვიჩ პანელი სისქე (მეტია ან ტოლი 50მმ)
2. თბოიზოლაცია მინ. ბამბა 80 კგ/მ3 სიმკვრივის
3. თბოიზოლაცია მინ. ბამბა 50 კგ/მ3 სიმკვრივის
4. ხრახნი თვითმჭრელი, თვითმბურღი D6,3 x 105, ნაბიჯი 300 მმ
5. ხრახნი თვითმჭრელი, თვითმბურღი D4,8 x 19, ნაბიჯი 300 მმ
6. საჭვრიტული სისქით 0,5 მმ
7. П-ფორმის ხოკერი (მილი) მოთუთიებული ლითონისგან 0.5 მმ სისქის
8. ცეცხლგამძლე ჰერმეტიკი 1500 გრადუსი ტემპერატურული ექსპლუატაციით
9. თერმოპროფილი
10. თერმოგაფართოებადი ლენტი
11. დიუბელ-ლურსმანი ბეტონში
12. მოღუნული ჩაკეტილი რკინის პროფილი აწყობა,2.5მმ მეტალის სისქით

დამკვეთი	LAND O' LAKES INTERNATIONAL DEVELOPMENT GEORGIA
ს/კ:	405264100
მისამართი	საქართველო, თბილისი, მცხეთის ქ.7

WWW.INNOSYSTEMS.GE
INNO SYSTEMS ინოსისტემსი
სს ინოსისტემსი
ვაჟა-ფშაველას 16
ქ.თბილისი
საქართველო
INFO.INNOSYSTEMS@GMAIL.COM
+995 32 237 10 07; 551 707 222
ID 405460317

პროექტის დასახელება:	დაუბმელი მსხვილფეხა რქოსანი საქონლის შენახვის ინდივიდუალური ბოქსების საძგომი 100 სულზე. არქიტექტურული და ტექნოლოგიური ნაწილი
ნახაზის დასახელება	3-3 (1)
სტატუსი	მუშა პროექტი
დირექტორი: დავით ჩხენკელი	
არქიტექტორი: თეა ჯანჯღავა	
შეამოწმა: შოთა გვანცელაძე	
თარიღი:	2022
მასშტაბი:	

ფორმატი	ფურცლების რაოდენობა:	გვერდი
A2	44	11

დაუბმელი მსხვილფეხა რქოსანი საქონლის შენახვის ინდივიდუალური ბოქსების საფეხომი 100 სულზე
პროექტი: არქიტექტურული და ტექნოლოგიური ნაწილი
ფასადი. 4-1. მ. 1:100

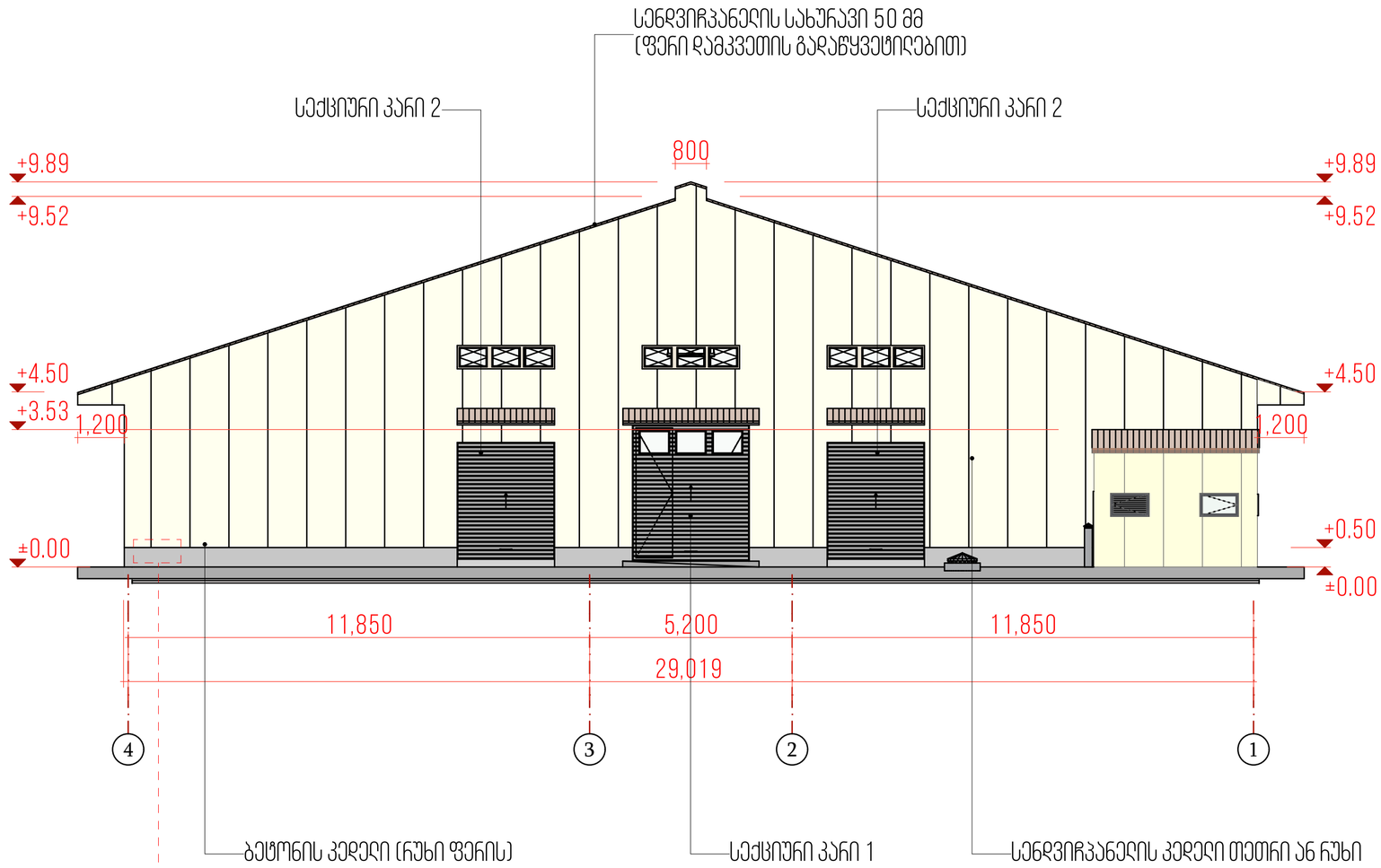

1. კედლის პანელი
2.სილიკონის ჰერმეტიკი გარე სამუშაოებისთვის / თვითდაწებებადი მამჭიდროებელი ლენტი
3. ხრახნი თვითმჭრელი, თვითმბურღი D4,8 x L, ნაბიჯი 300 მმ
4. ხრახნი თვითმჭრელი, თვითმბურღი D6,3 x L, ნაბიჯი 300 მმ
5. თვითდაწებებადი მამჭიდროებელი ლენტი
6. თბოიზოლაცია (მინ. ბამბა)
7. საჭვრიტული
8. საჭვრიტული
9. ჰერმეტიკი
10.დიუბელი
11.ცოკოლი (პროექტის მიხედვით)
12. ჩალანგარი (პროექტის მიხედვით)
13. სამაგრი (პროექტის მიხედვით)
14. ჰიდროიზოლაციის ფენა (პროექტის მიხედვით)

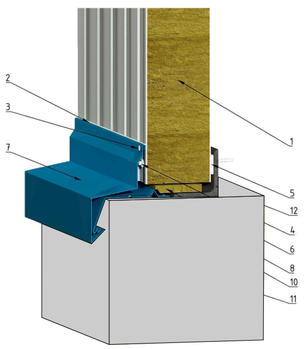

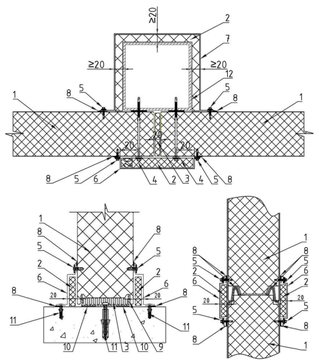

1. სტენოტიკური სენდვიჩ პანელი სისქე (მეტია ან ტოლი 50მმ)
2. თბოიზოლაცია მინ. ბამბა 80 კგ/მ3 სიმკვრივის
3. თბოიზოლაცია მინ. ბამბა 50 კგ/მ3 სიმკვრივის
4. ხრახნი თვითმჭრელი, თვითმბურღი D6,3 x 105, ნაბიჯი 300 მმ
5. ხრახნი თვითმჭრელი, თვითმბურღი D4,8 x 19, ნაბიჯი 300 მმ
6. საჭვრიტული სისქით 0,5 მმ
7. П-ფორმის ხოჯრი (მილი) მოთუთიეზული ლითონისგან 0.5 მმ სისქის
8. ცეცხლგამძლე ჰერმეტიკი 1500 გრადუსი ტემპერატურული ექსპულატაციით
9. თერმოპროფილი
10. თერმოგაფართოებადი ლენტი
11. დიუბელ-ლურსმანი ბეტონში
12. მოლუნული ჩაკეტილი რკინის პროფილი აწყობა,2.5მმ მეტალის სისქით

დამკვეთი	LAND O' LAKES INTERNATIONAL DEVELOPMENT GEORGIA
ს/კ:	405264100
მისამართი	საქართველო, თბილისი, მცხეთის ქ.7
	WWW.INNOSYSTEMS.GE
	INNO SYSTEMS ინოსისტემსი
	სს ინოსისტემსი ვაჟა-ფშაველას 16 ქ.თბილისი საქართველო
	INFO.INNOSYSTEMS@GMAIL.COM +995 32 237 10 07; 551 707 222 ID 405460317
პროექტის დასახელება:	დაუბმელი მსხვილფეხა რქოსანი საქონლის შენახვის ინდივიდუალური ბოქსების საფეხომი 100 სულზე. არქიტექტურული და ტექნოლოგიური ნაწილი
ნახაზის დასახელება	4-4
სტატუსი	მუშა პროექტი
დირექტორი:	დავით ჩხენკელი
არქიტექტორი:	თეა ჯანჯღავა
შეამოწმა:	შოთა გვაცცელაძე
თარიღი:	2022
მასშტაბი:	
ფორმატი: A2	ფურცლების რაოდენობა: 44
	გვერდი 12

დაუბმელი მსხვილფეხა რქოსანი საქონლის შენახვის ინდივიდუალური ბოქსების საფეხომი 100 სულზე
პროექტი: არქიტექტურული და ტექნოლოგიური ნაწილი
ფასადი ა-ო. მ. 1:100

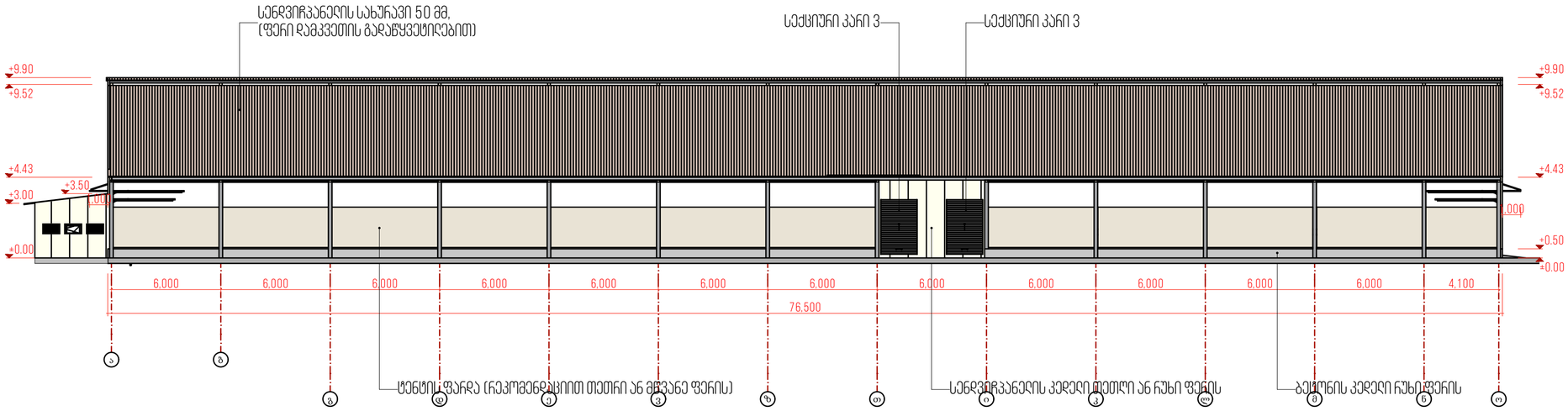

მ. 1:75

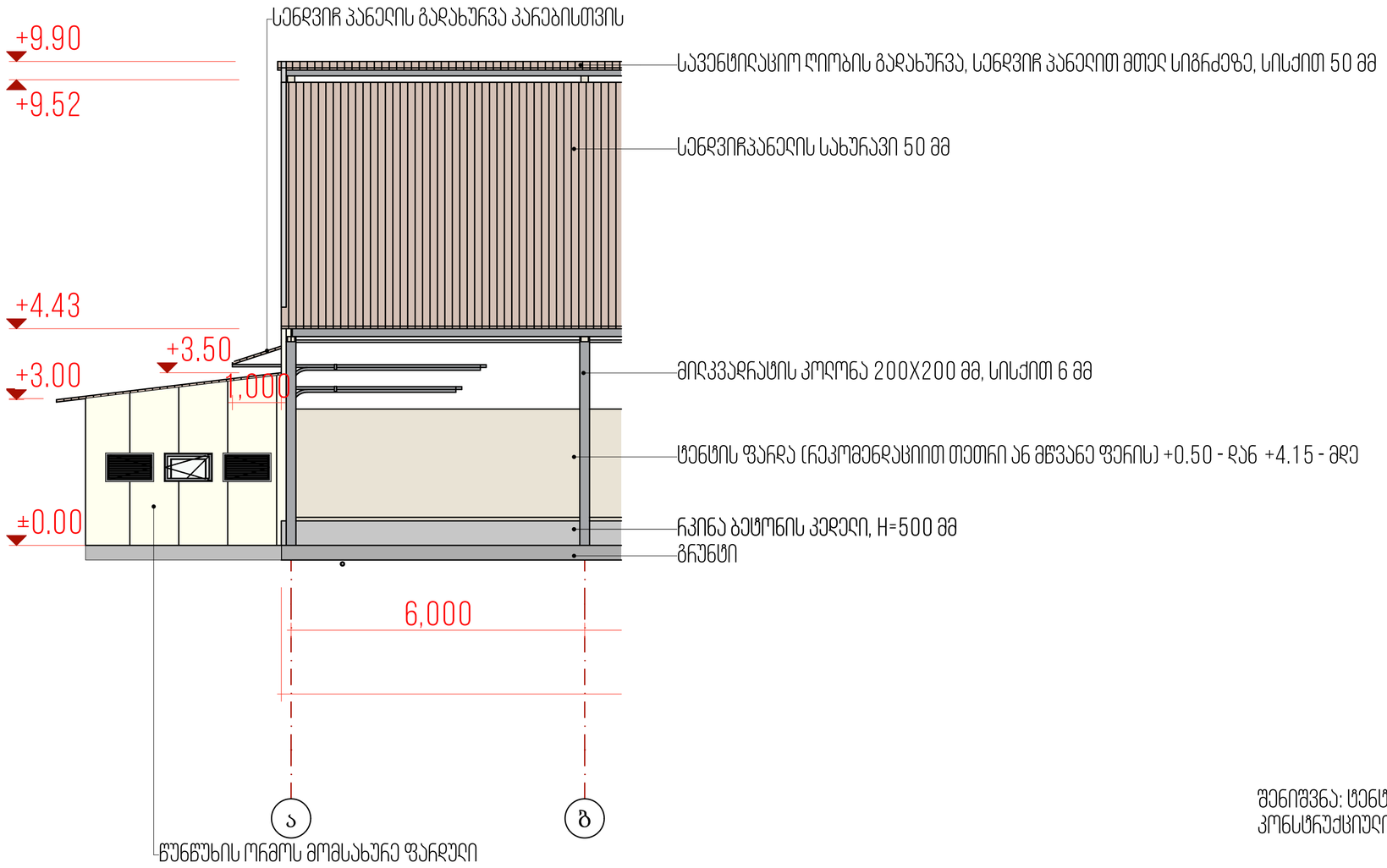

შენიშვნა: ტენტის დამცავი ფარდის დამაგრების კონსტრუქციული ნახაზი იხილეთ 21-28 გვ

დამკვეთი	LAND O' LAKES INTERNATIONAL DEVELOPMENT GEORGIA
ს/კ:	405264100
მისამართი	საქართველო, თბილისი, მსხეთის ქ.7

WWW.INNOSYSTEMS.GE

INNO SYSTEMS ინოსისტემსი

სს ინოსისტემსი
ვაჟა-ფშაველას 16
ქ.თბილისი
საქართველო

INFO.INNOSYSTEMS@GMAIL.COM
+995 32 237 10 07; 551 707 222
ID 405460317

პროექტის დასახელება:
დაუბმელი მსხვილფეხა რქოსანი საქონლის შენახვის ინდივიდუალური ბოქსების საფეხომი 100 სულზე. არქიტექტურული და ტექნოლოგიური ნაწილი

ნახაზის დასახელება
1-1 (1)

სტატუსი	მუშა პროექტი
დირექტორი: დავით ჩხენკელი	
არქიტექტორი: თეა ჯანჯღავა	
შემამოწმა: ფოთა გვანცელაძე	
თარიღი:	2022

მასშტაბი:		
ფორმატი	ფურცლების რაოდენობა:	გვერდი
A2	44	13

დაუბმელი მსხვილფეხა რქოსანი საქონლის შენახვის ინდივიდუალური ბოქსების საფგომი 100 სულზე
პროექტი: არქიტექტურული და ტექნოლოგიური ნაწილი
ფასადი ო-ა. მ. 1:100

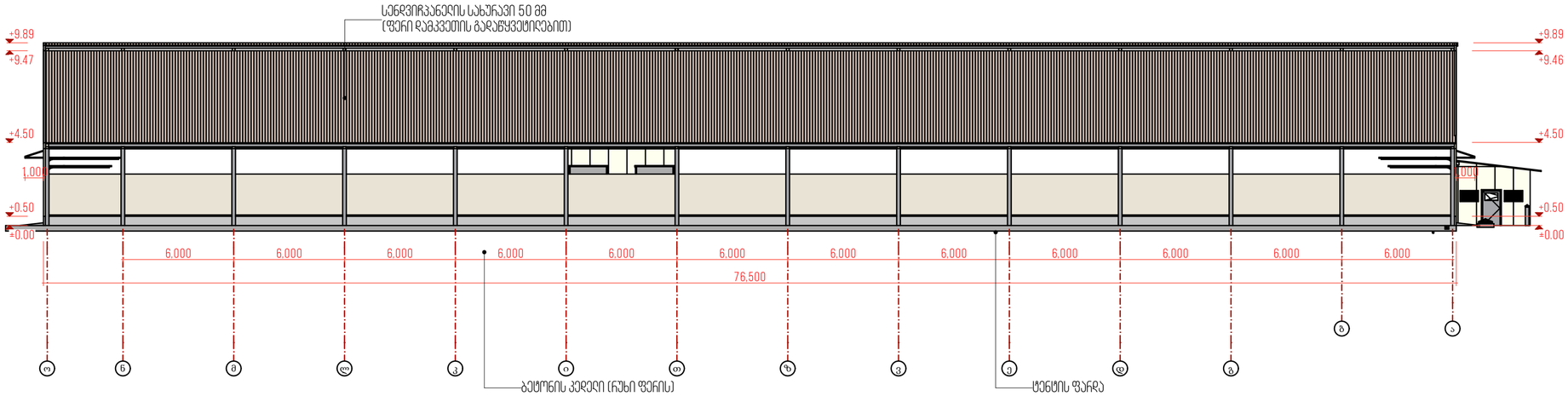

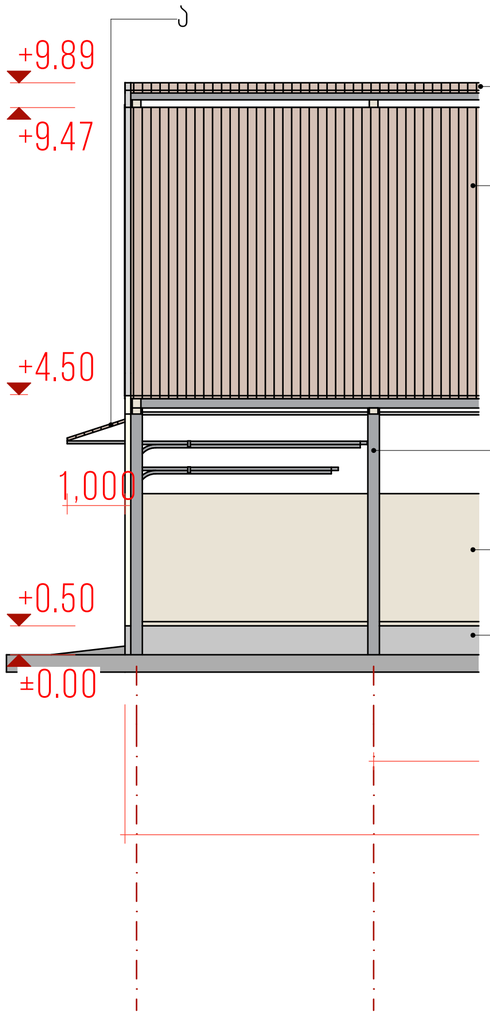

სავენტილაციო ღიობის გადახურვა, სენდვიჩ პანელით მთელ სიგრძეზე, სისქით 50 მმ

სენდვიჩპანელის სახურავი 50 მმ

მიღკვადრატის კოლონა 200X200 მმ, სისქით 6 მმ

ტენტის ფარდა (რეკომენდაციით თეთრი ან მწვანე ფერისა) +0.50 - დან +4.15 - მდე

რკინა ბეტონის კედელი, H=500 მმ

შენიშვნა: ტენტის დამცავი ფარდის დამაგრების კონსტრუქციული ნახაზი იხილეთ 21-28 გვ

დამკვეთი	LAND O' LAKES INTERNATIONAL DEVELOPMENT GEORGIA
ს/კ:	405264100
მისამართი	საქართველო, თბილისი, მცხეთის ქ.7
	WWW.INNOSYSTEMS.GE
	სს ინოსისტემსი ვაჟა-ფშაველას 16 ქ.თბილისი საქართველო
	INFO.INNOSYSTEMS@GMAIL.COM +995 32 237 10 07; 551 707 222 ID 405460317
პროექტის დასახელება:	დაუბმელი მსხვილფეხა რქოსანი საქონლის შენახვის ინდივიდუალური ბოქსების საფგომი 100 სულზე. არქიტექტურული და ტექნოლოგიური ნაწილი
ნახაზის დასახელება	1-1 (1)
სტატუსი	მუშა პროექტი
დირექტორი:	დავით ჩხენკელი
არქიტექტორი:	თეა ჯანჯღავა
შეამოწმა:	შოთა გვანცელაძე
თარიღი:	2022
მასშტაბი:	
ფორმატი: A2	ფურცლების რაოდენობა: 44
	გვერდი 14

բնակելի մասնաշենքերի միակցումներ ՝ 1:00 մասշտաբով հարավային սկզբնական հատվածի և սանդղակների հատակագծեր ։ Սեղմակներ
գծագրեր 1-1.3. 1:100

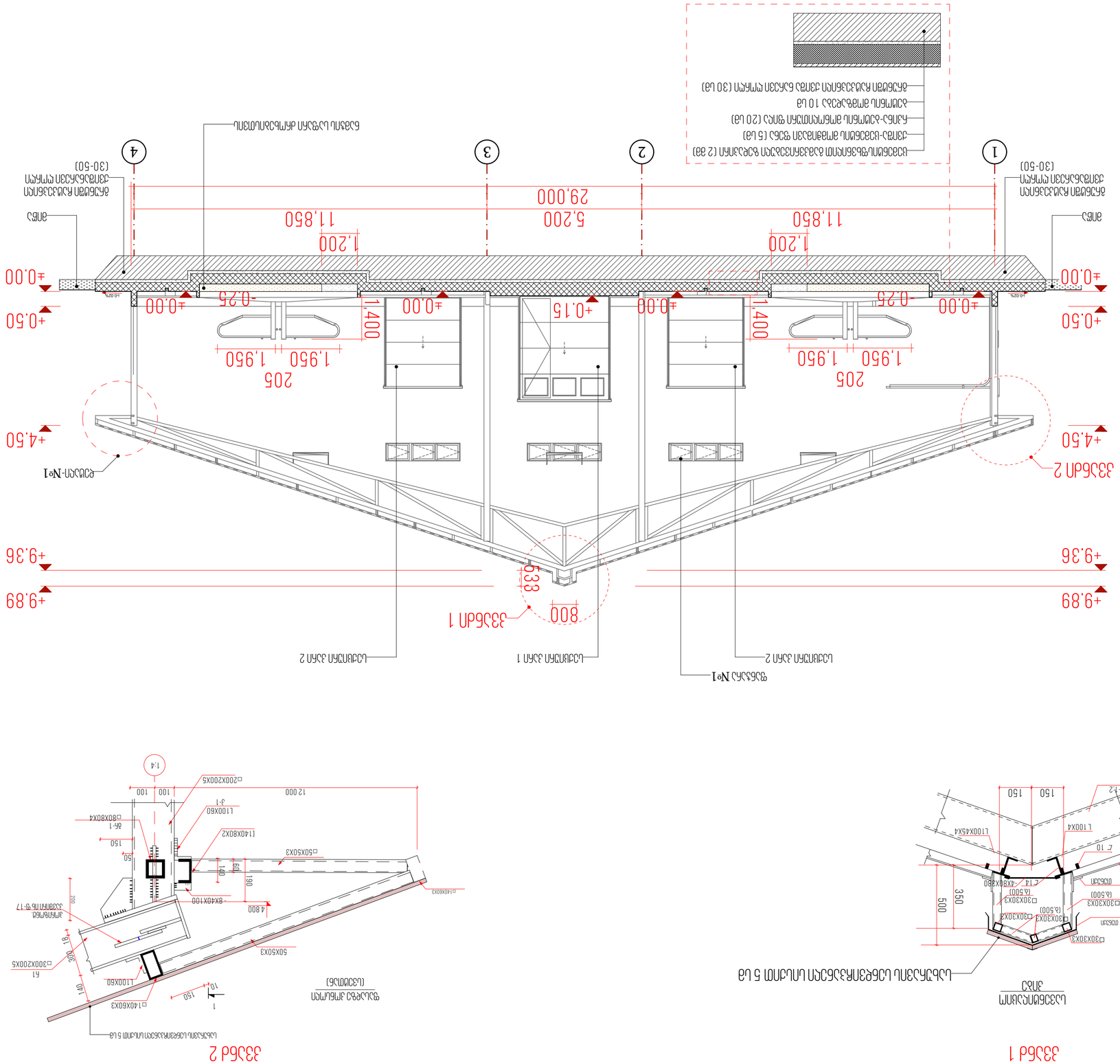

գծագրման անվանումը:	բնակելի շենքերի միակցումներ	Գծագրի չափսերը: A2
		Գծագրի համարը: 44
		Էջերի քանակը: 15

ՀԱՍՏԱՏՈՒՄ Է
գլխավոր ճարտարապետ՝ Ս.Ղազարյան

ՀԱՄԱՁԱՅՆԵՑՎԱԾ Է
գլխավոր մասնագետ՝ Ա.Ղազարյան

ՀԱՍՏԱՏՈՒՄ Է
գլխավոր մասնագետ՝ Ա

ԳՅՈՒՂԱՄԱՍ ԱՌԱՋԻՆ ՀԱՐԿԱՅԻՆ ԵՎ ՍԱՀՄԱՆԱՓԱԿՈՒՄ ԳՈՒՄԱՐԱՅԻՆ ՕԳՏԱԳՈՐԾՄԱՆ ՀԱՄԱՐ ԿԱՌՈՒՑՎԱԾ ԲԱՐՁՐԱԿԱՆ ՇԵՆՔԻ ՀԱՏԱԿԱԳԾԱՅԻՆ ՊԼԱՆ 1:100
ԱՅԼԱԿԱՆ ՍԽԵՄԱՆԵՐ ԵՎ ՍԱՀՄԱՆԱՓԱԿՈՒՄՆԵՐԻ ՀԱՄԱՐ: ԱՌԱՐԿԱՅԻ
ՖԱՍԱԴ 2-2, Ց. 1:100

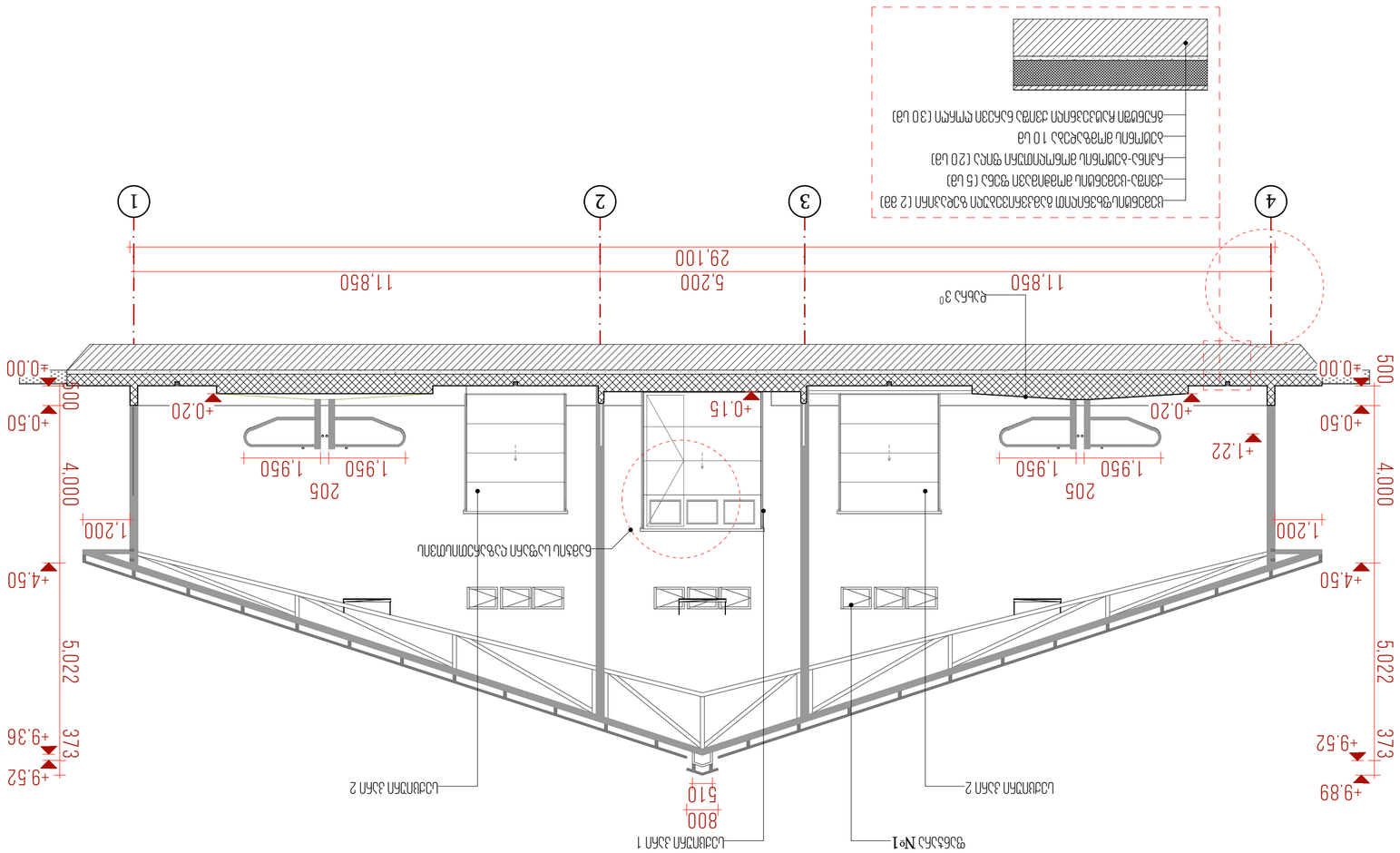
+9.89
+9.52
373
5,022
+4.50
1,200
4,000
+0.50
500
+0.00
+1.22
205
1,950
1,950
+0.20
+0.15
800
510
+9.52
+9.36
373
5,022
+4.50
1,200
4,000
+0.50
500
+0.00
+0.20
205
1,950
1,950
11,850
5,200
11,850
29,100
1
2
3
4
ՖԱՍԱԴԱՅԻՆ ՊԱՏԿԵՐ №1
ԱՅԼ ԱՅՐԱՎԱԿԸ 1
ԱՅԼ ԱՅՐԱՎԱԿԸ 2
ԱՅԼ ԱՅՐԱՎԱԿԸ 2
ԳԱԶԱՅԻՆ ԱՅՐԱՎԱԿԻ ՀԱՄԱՐ ԿԱՌՈՒՑՎԱԾ ՊԱՏՈՒՀԱՆ
ԲԵՏՈՆԱՊԱՏԱԿ ԱՅԼԱԿԱՆ ՍԽԵՄԱ
ՀԱՏԱԿԱԳԾԱՅԻՆ ՊԼԱՆ
ԲԵՏՈՆԱՊԱՏԱԿ ԱՅԼԱԿԱՆ ՍԽԵՄԱ
ՀԱՏԱԿԱԳԾԱՅԻՆ ՊԼԱՆ
ՀԱՄԱՐ ԿԱՌՈՒՑՎԱԾ ԲԱՐՁՐԱԿԱՆ ՇԵՆՔԻ ՀԱՏԱԿԱԳԾԱՅԻՆ ՊԼ

ტაბელი 3-3. მ. 1:100

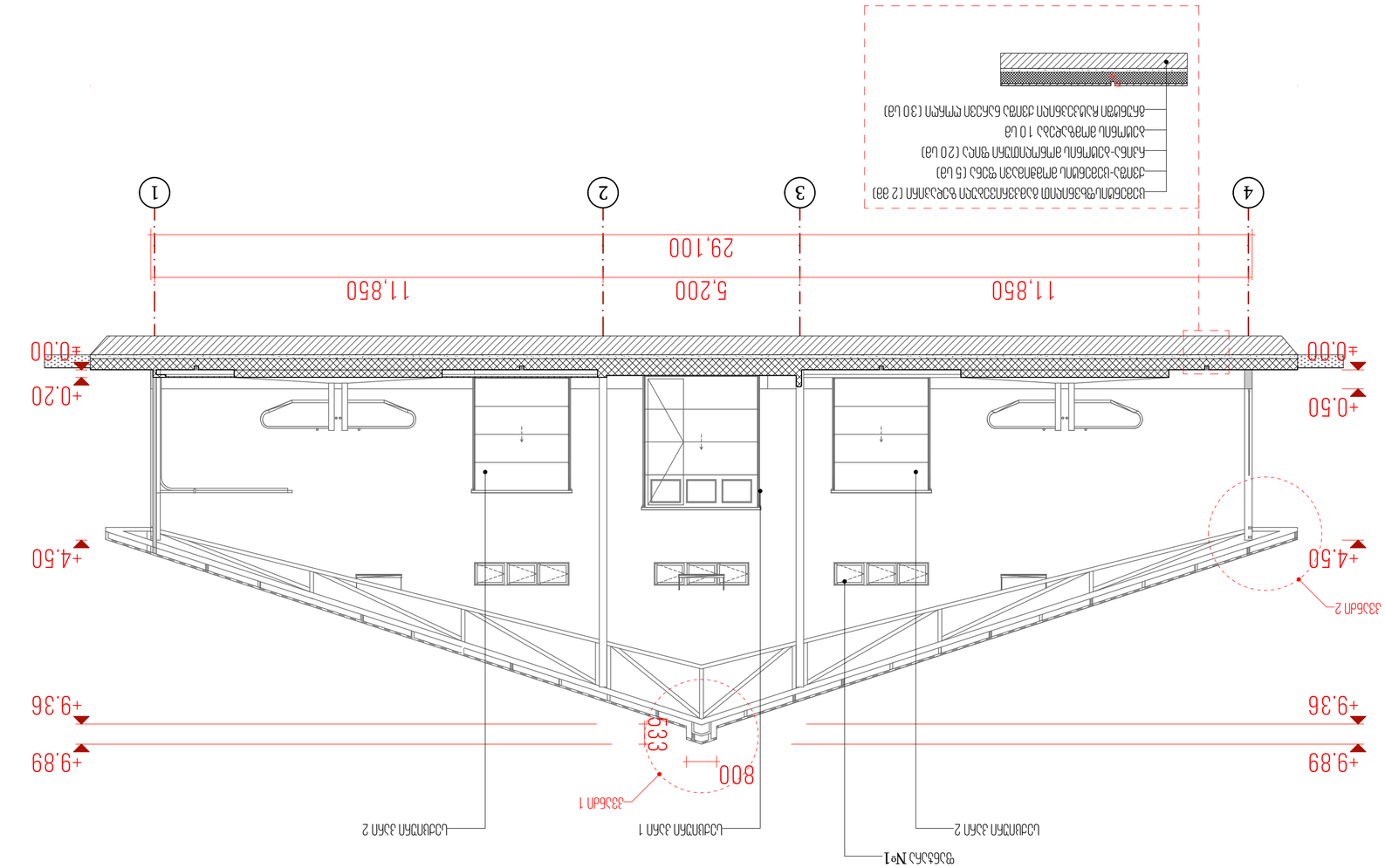

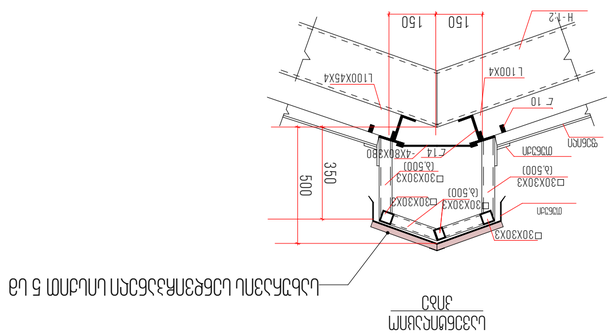

ანძის 1

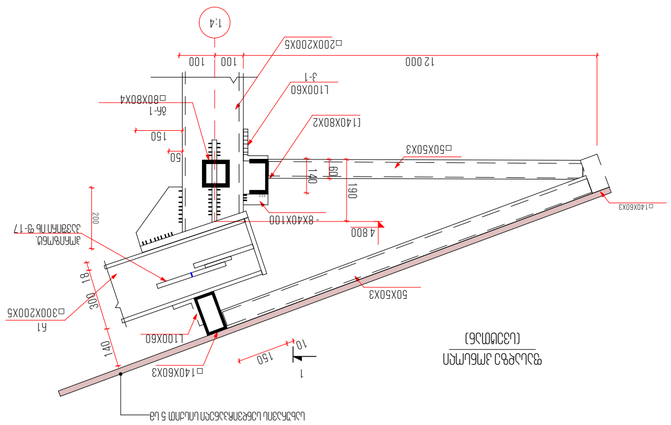

ანძის 2

LAND O' LAKES INTERNATIONAL DEVELOPMENT GEORGIA
ᲒᲐᲜᲐᲪᲮᲐᲓᲘ
ᲒᲐᲜᲐᲪᲮᲐᲓᲘ
WWW.INNOSYSTEMS.GE
INNO SYSTEMS
ᲘᲜᲝᲡᲘᲡᲢᲔᲛᲡ
ᲘᲜᲝᲡᲘᲡᲢᲔᲛᲡ
ᲘᲜᲝᲡᲘᲡᲢᲔᲛᲡ
INFO.INNOSYSTEMS@GMAIL.COM
+995 32 237 1007; 551 707 222
ID 405460317

ᲒᲐᲜᲐᲪᲮᲐᲓᲘᲡ ᲓᲐᲒᲔᲒᲛᲘᲡ ᲓᲐᲛᲢᲙᲘᲪᲕᲘᲡ ᲓᲐᲛᲘᲡᲐᲜᲘ ᲐᲠᲘᲡ ᲛᲘᲜᲘᲭᲣᲚᲘ ᲛᲘᲬᲝᲓᲔᲑᲘᲡ ᲛᲘᲖᲜᲘᲗ ᲛᲘᲦᲔᲑᲣᲚᲘ ᲛᲝᲜᲐᲪᲔᲛᲗᲐ ᲛᲝᲚᲘᲜᲘᲡ ᲛᲘᲖᲜᲘᲗ ᲛᲘᲦᲔᲑᲣᲚᲘ ᲛᲝᲜᲐᲪᲔᲛᲗᲐ ᲛᲝᲚᲘᲜᲘᲡ ᲛᲘᲖᲜᲘᲗ ᲛᲘᲦᲔᲑᲣᲚᲘ ᲛᲝᲜᲐᲪᲔᲛᲗᲐ ᲛᲝᲚᲘᲜᲘᲡ ᲛᲘᲖᲜᲘᲗ ᲛᲘᲦᲔᲑᲣᲚᲘ ᲛᲝᲜᲐᲪᲔᲛᲗᲐ ᲛᲝᲚᲘᲜᲘᲡ ᲛᲘᲖᲜᲘᲗ ᲛᲘᲦᲔᲑᲣᲚᲘ ᲛᲝᲜᲐᲪᲔᲛᲗᲐ ᲛᲝᲚᲘᲜᲘᲡ ᲛᲘᲖᲜᲘᲗ ᲛᲘᲦᲔᲑᲣᲚᲘ ᲛᲝᲜᲐᲪᲔᲛᲗᲐ

ᲒᲐᲜᲐᲪᲮᲐᲓᲘᲡ ᲓᲐᲒᲔᲒᲛᲘᲡ ᲓᲐᲛᲢᲙᲘᲪᲕᲘᲡ ᲓᲐᲛᲘᲡᲐᲜᲘ ᲐᲠᲘᲡ ᲛᲘᲜᲘᲭᲣᲚᲘ ᲛᲘᲬᲝᲓᲔᲑᲘᲡ ᲛᲘᲖᲜᲘᲗ ᲛᲘᲦᲔᲑᲣᲚᲘ ᲛᲝᲜᲐᲪᲔᲛᲗᲐ ᲛᲝᲚᲘᲜᲘᲡ ᲛᲘᲖᲜᲘᲗ ᲛᲘᲦᲔᲑᲣᲚᲘ ᲛᲝᲜᲐᲪᲔᲛᲗᲐ ᲛᲝᲚᲘᲜᲘᲡ ᲛᲘᲖᲜᲘᲗ ᲛᲘᲦᲔᲑᲣᲚᲘ ᲛᲝᲜᲐᲪᲔᲛᲗᲐ ᲛᲝᲚᲘᲜᲘᲡ ᲛᲘᲖᲜᲘᲗ ᲛᲘᲦᲔᲑᲣᲚᲘ ᲛᲝᲜᲐᲪᲔᲛᲗᲐ ᲛᲝᲚᲘᲜᲘᲡ ᲛᲘᲖᲜᲘᲗ ᲛᲘᲦᲔᲑᲣᲚᲘ ᲛᲝᲜᲐᲪᲔᲛᲗᲐ

ᲒᲐᲜᲐᲪᲮᲐᲓᲘᲡ ᲓᲐᲒᲔᲒᲛᲘᲡ ᲓᲐᲛᲢᲙᲘᲪᲕᲘᲡ ᲓᲐᲛᲘᲡᲐᲜᲘ ᲐᲠᲘᲡ ᲛᲘᲜᲘᲭᲣᲚᲘ ᲛᲘᲬᲝᲓᲔᲑᲘᲡ ᲛᲘᲖᲜᲘᲗ ᲛᲘᲦᲔᲑᲣᲚᲘ ᲛᲝᲜᲐᲪᲔᲛᲗᲐ ᲛᲝᲚᲘᲜᲘᲡ ᲛᲘᲖᲜᲘᲗ ᲛᲘᲦᲔᲑᲣᲚᲘ ᲛᲝᲜᲐᲪᲔᲛᲗᲐ ᲛᲝᲚᲘᲜᲘᲡ ᲛᲘᲖᲜᲘᲗ ᲛᲘᲦᲔᲑᲣᲚᲘ ᲛᲝᲜᲐᲪᲔᲛᲗᲐ ᲛᲝᲚᲘᲜᲘᲡ ᲛᲘᲖᲜᲘᲗ ᲛᲘᲦᲔᲑᲣᲚᲘ ᲛᲝᲜᲐᲪᲔᲛᲗᲐ ᲛᲝᲚᲘᲜᲘᲡ ᲛᲘᲖᲜᲘᲗ ᲛᲘᲦᲔᲑᲣᲚᲘ ᲛᲝᲜᲐᲪᲔᲛᲗᲐ

ᲒᲐᲜᲐᲪᲮᲐᲓᲘ
LAND O' LAKES INTERNATIONAL DEVELOPMENT GEORGIA
U/6: 405264100
ᲐᲜᲫᲘᲡᲐᲜᲘ
ᲒᲐᲜᲐᲪᲮᲐᲓᲘᲡ ᲓᲐᲒᲔᲒᲛᲘᲡ, ᲛᲐᲠᲯᲕᲜᲘᲡ, ᲐᲛᲘᲠᲐᲜᲘᲡ Ქ.7
WWW.INNOSYSTEMS.GE
INNO SYSTEMS
ᲘᲜᲝᲡᲘᲡᲢᲔᲛᲡ
ᲘᲜᲝᲡᲘᲡᲢᲔᲛᲡ
ᲘᲜᲝᲡᲘᲡᲢᲔᲛᲡ
INFO.INNOSYSTEMS@GMAIL.COM
+995 32 237 1007; 551 707 222
ID 405460317

ᲒᲐᲜᲐᲪᲮᲐᲓᲘᲡ ᲓᲐᲒᲔᲒᲛᲘᲡ ᲓᲐᲛᲢᲙᲘᲪᲕᲘᲡ ᲓᲐᲛᲘᲡᲐᲜᲘ ᲐᲠᲘᲡ ᲛᲘᲜᲘᲭᲣᲚᲘ ᲛᲘᲬᲝᲓᲔᲑᲘᲡ ᲛᲘᲖᲜᲘᲗ ᲛᲘᲦᲔᲑᲣᲚᲘ ᲛᲝᲜᲐᲪᲔᲛᲗᲐ ᲛᲝᲚᲘᲜᲘᲡ ᲛᲘᲖᲜᲘᲗ ᲛᲘᲦᲔᲑᲣᲚᲘ ᲛᲝᲜᲐᲪᲔᲛᲗᲐ ᲛᲝᲚᲘᲜᲘᲡ ᲛᲘᲖᲜᲘᲗ ᲛᲘᲦᲔᲑᲣᲚᲘ ᲛᲝᲜᲐᲪᲔᲛᲗᲐ ᲛᲝᲚᲘᲜᲘᲡ ᲛᲘᲖᲜᲘᲗ ᲛᲘᲦᲔᲑᲣᲚᲘ ᲛᲝᲜᲐᲪᲔᲛᲗᲐ ᲛᲝᲚᲘᲜᲘᲡ ᲛᲘᲖᲜᲘᲗ ᲛᲘᲦᲔᲑᲣᲚᲘ ᲛᲝᲜᲐᲪᲔᲛᲗᲐ ᲛᲝᲚᲘᲜᲘᲡ ᲛᲘᲖᲜᲘᲗ ᲛᲘᲦᲔᲑᲣᲚᲘ ᲛᲝᲜᲐᲪᲔᲛᲗᲐ

ᲒᲐᲜᲐᲪᲮᲐᲓᲘᲡ ᲓᲐᲒᲔᲒᲛᲘᲡ ᲓᲐᲛᲢᲙᲘᲪᲕᲘᲡ ᲓᲐᲛᲘᲡᲐᲜᲘ ᲐᲠᲘᲡ ᲛᲘᲜᲘᲭᲣᲚᲘ ᲛᲘᲬᲝᲓᲔᲑᲘᲡ ᲛᲘᲖᲜᲘᲗ ᲛᲘᲦᲔᲑᲣᲚᲘ ᲛᲝᲜᲐᲪᲔᲛᲗᲐ ᲛᲝᲚᲘᲜᲘᲡ ᲛᲘᲖᲜᲘᲗ ᲛᲘᲦᲔᲑᲣᲚᲘ ᲛᲝᲜᲐᲪᲔᲛᲗᲐ ᲛᲝᲚᲘᲜᲘᲡ ᲛᲘᲖᲜᲘᲗ ᲛᲘᲦᲔᲑᲣᲚᲘ ᲛᲝᲜᲐᲪᲔᲛᲗᲐ ᲛᲝᲚᲘᲜᲘᲡ ᲛᲘᲖᲜᲘᲗ ᲛᲘᲦᲔᲑᲣᲚᲘ ᲛᲝᲜᲐᲪᲔᲛᲗᲐ ᲛᲝᲚᲘᲜᲘᲡ ᲛᲘᲖᲜᲘᲗ ᲛᲘᲦᲔᲑᲣᲚᲘ ᲛᲝᲜᲐᲪᲔᲛᲗᲐ

ᲒᲐᲜᲐᲪᲮᲐᲓᲘᲡ ᲢᲘᲞᲘ: ᲛᲝᲜᲘᲢᲝᲠᲘᲜᲒᲘᲡ ᲡᲘᲡᲢᲔᲛᲐ ᲓᲐ ᲡᲐᲠᲔᲖᲔᲠᲕᲐᲪᲘᲝ ᲞᲚᲐᲢᲤᲝᲠᲛᲘᲡ ᲛᲘᲛᲓᲘᲜᲐᲠᲔᲝᲑᲐ ᲓᲐ ᲛᲐᲠᲗᲕᲘᲡ ᲡᲘᲡᲢᲔᲛᲘᲡ ᲨᲔᲛᲣᲨᲐᲕᲔᲑᲐ ᲓᲐ ᲘᲜᲢᲔᲓᲠᲐᲪᲘᲘᲡ ᲞᲠᲝᲪᲔᲡᲘ

ᲨᲔᲛᲣᲨᲐᲕᲔᲑᲣᲚᲘ ᲐᲠᲥᲘᲢᲔᲥᲢᲘ: ᲒᲘᲠᲩᲘᲐᲜᲘ ᲛᲐᲠᲯᲕᲜᲘᲡ Ქ. 7

ᲒᲐᲜᲐᲪᲮᲐᲓᲘᲡ ᲜᲝᲛᲔᲠᲘ: 2022

ᲐᲠᲥᲘᲢᲔᲥᲢᲘ: ᲒᲘᲠᲩᲘᲐᲜᲘ ᲛᲐᲠᲯᲕᲜᲘᲡ Ქ. 7

ᲒᲐᲜᲐᲪᲮᲐᲓᲘᲡ ᲡᲐᲮᲔᲚᲘ: ᲒᲐᲜᲐᲪᲮᲐᲓᲘ 3-3
ᲤᲝᲠᲛᲐᲢᲘ: A2
ᲒᲕᲠᲓᲘᲜᲘ: 44
ᲤᲣᲠᲪᲚᲘᲡ ᲜᲝᲛᲔᲠᲘ: 17

ԲԱՆԱՐԱՅԻՆ ԱՌԱՋՆԱԿԱՆ ՄԱՍԻ ԿԱՌՈՒՑՄԱՆ ՇՈՒՇՏՈՎ ՊԱՏՎԱՍՏԱՆԱՅԻՆ ՊԱՏԿԵՐԱՑՈՒՄ ԵՎ ԱՌԱՋԻՆ ՀԻՐԱԿԱՆԱՑՎՈՂ ԱՏԵՐԵՐԻՆ
ԸՆԴԱՄՆ 1:100
ՅԱՐԿ 4-4, 3. 1:100

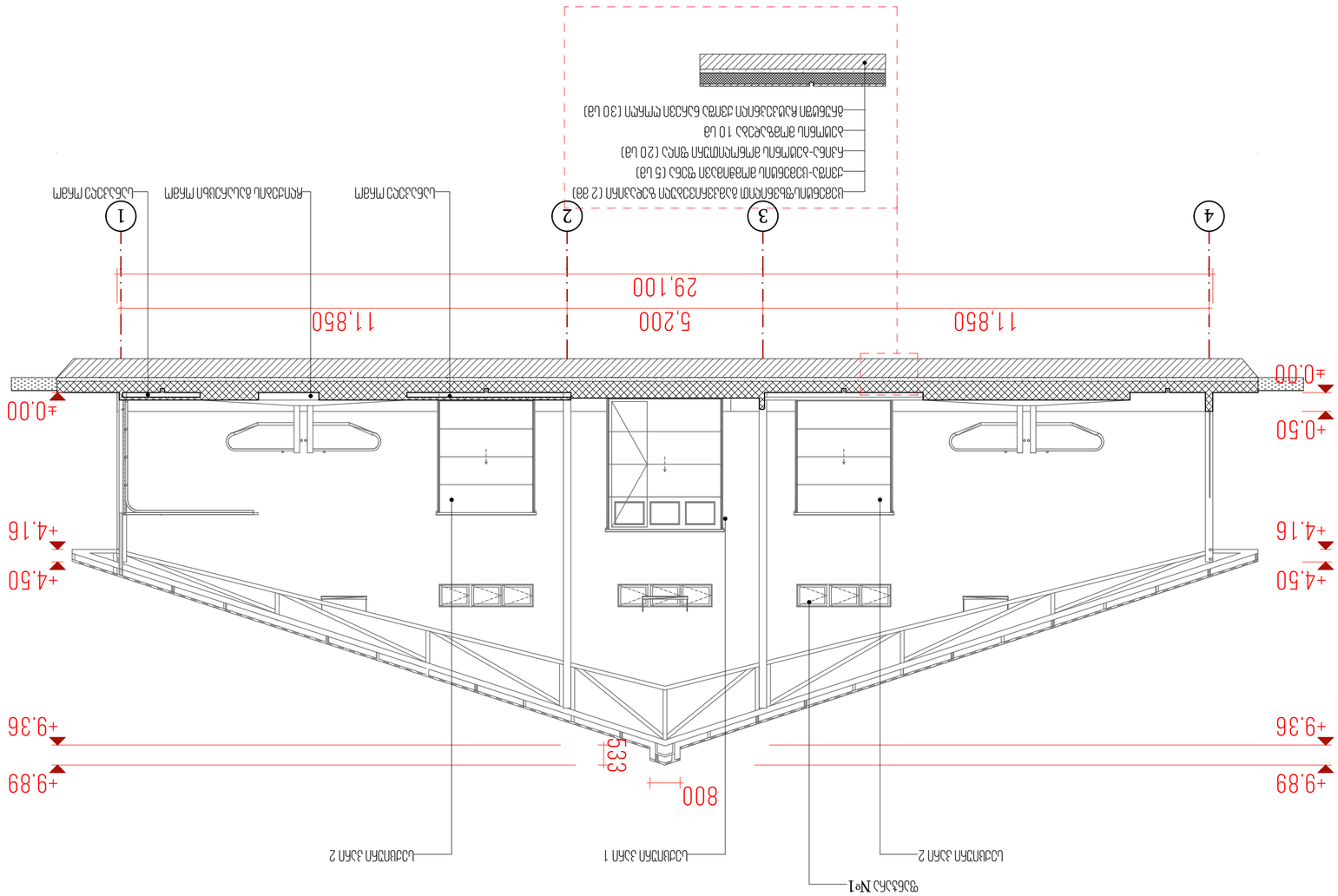

ԳԱԼԱԿԱՆ ԱՌԱՋՆԱԿԱՆ ՄԱՍԻ ԿԱՌՈՒՑՄԱՆ ՇՈՒՇՏՈՎ ՊԱՏՎԱՍՏԱՆԱՅԻՆ ՊԱՏԿԵՐԱՑՈՒՄ ԵՎ ԱՌԱՋԻՆ ՀԻՐԱԿԱՆԱՑՎՈՂ ԱՏԵՐԵՐԻՆ ԸՆԴԱՄՆ 1:100 ՅԱՐԿ 4-4, 3. 1:100	
ԳԱԼԱԿԱՆ ԱՌԱՋՆԱԿԱՆ ՄԱՍԻ ԿԱՌՈՒՑՄԱՆ ՇՈՒՇՏՈՎ ՊԱՏՎԱՍՏԱՆԱՅԻՆ ՊԱՏԿԵՐԱՑՈՒՄ ԵՎ ԱՌԱՋԻՆ ՀԻՐԱԿԱՆԱՑՎՈՂ ԱՏԵՐԵՐԻՆ ԸՆԴԱՄՆ 1:100 ՅԱՐԿ 4-4, 3. 1:100	
ԳԱԼԱԿԱՆ ԱՌԱՋՆԱԿԱՆ ՄԱՍԻ ԿԱՌՈՒՑՄԱՆ ՇՈՒՇՏՈՎ ՊԱՏՎԱՍՏԱՆԱՅԻՆ ՊԱՏԿԵՐԱՑՈՒՄ ԵՎ ԱՌԱՋԻՆ ՀԻՐԱԿԱՆԱՑՎՈՂ ԱՏԵՐԵՐԻՆ ԸՆԴԱՄՆ 1:100 ՅԱՐԿ 4-4, 3. 1:100	
LAND O' LAKES INTERNATIONAL DEVELOPMENT GEORGIA	
Ս/Ն: 40526410	
ՀԱՍՑԱԿԱՆ ՄԱՐԱՏԱՆ, ԱՒԱՆՈՒ Ք.7 ԼԱՆԴԱՄԻՇՏՈՎ, ՄԱՐՏԱՆ, ԱՒԱՆՈՒ Ք.7	
WWW.INNOSYSTEMS.GE innoSYSTEMS ՏԵՂԵԿԱՏՎԱԿԱՆ Ս.ՈՒՆԵՍՅԱՆ ՀԱՅԱՍՏԱՆ Ք.16 INFO.INNOSYSTEMS@GMAIL.COM +995 32 237 1007: 551 707 222 ID 405460317	
ՅԱՆՐԱՊԵՏԱԿԱՆ ԿԱՌԱՎԱՐՄԱՆ ԿԱՊԱԼՈՒՄ ԳՈՒՆԱՅՆՎԱԾ ՀԱՄԱԼՍԻՐ ԿԱՌԱՎԱՐՄԱՆ ԳՈՐԾԱԿԱՆ ՄԱՐՄԻՆ
ՊԵՏԱԿԱՆ ՍԵՓԱԿԱՆՈՒԹՅԱՆ ՀԻՄՆԱԿԱՆ ԿԱՌՈՒՑՄԱՆ ՇՈՒՇՏՈՎ ՊԱՏՎԱՍՏԱՆԱՅԻՆ ՊԱՏԿԵՐԱՑՈՒՄ ԵՎ ԱՌԱՋԻՆ ՀԻՐԱԿԱՆԱՑՎՈՂ ԱՏԵՐԵՐԻՆ	
ԳԻՇԵՐԱԿԱՆ ԿԱՌԱՎԱՐՄԱՆ
44 (2)	
ՍՈՂՇՈՒՆ ՀՈՒՆԻՍ ՅԱՄՇԱՆՈՒՆ	
ԳՈՐԾԱԿԱՆ ՀԱՄԱՐ
ԳՈՐԾԱԿԱՆ ՄԱՍՆԱԳԻՏ ԳԱՅԼԱՆ ԱՐՄԱՆ	
ԳՈՐԾԱԿԱՆ ՀԱՄԱՐ
ՄՈՒՇԵՂ ՀԱՄԼԵՏ ՍԱՐԳՍՅԱՆ	
ԳԻՇԵՐԱԿԱՆ ՄԱՍ
ՍՈՒՐԵՆ ԱՎԱԳՅԱՆ	
ԳԱԼԱԿԱՆ ԱՌԱՋՆԱԿԱՆ ՄԱՍԻ ԿԱՌՈՒՑՄԱՆ ՇՈՒՇՏՈՎ ՊԱՏՎԱՍՏԱՆԱՅԻՆ ՊԱՏԿԵՐԱՑՈՒՄ ԵՎ ԱՌԱՋԻՆ ՀԻՐԱԿԱՆԱՑՎՈՂ ԱՏԵՐԵՐԻՆ	
ԱՇԽԱՏԱՆՔԱՅԻՆ ԹՈՒՂԹ	ՇՇՄԱՆԱՅԻՆ ԱՇԽԱՏԱՆՔԱՅԻՆ ՀԱՄԱՐԱԿԱՆ:	ՖՈՐՄԱՏ
	44	A2
		18

დაუბმელი მსხვილფეხა რქოსანი საქონლის შენახვის ინდივიდუალური ბოქსების საძგომი 100 სულზე
პროექტი: არქიტექტურული და ტექნოლოგიური ნაწილი
ჭრილი 5-5. მ. 1:100

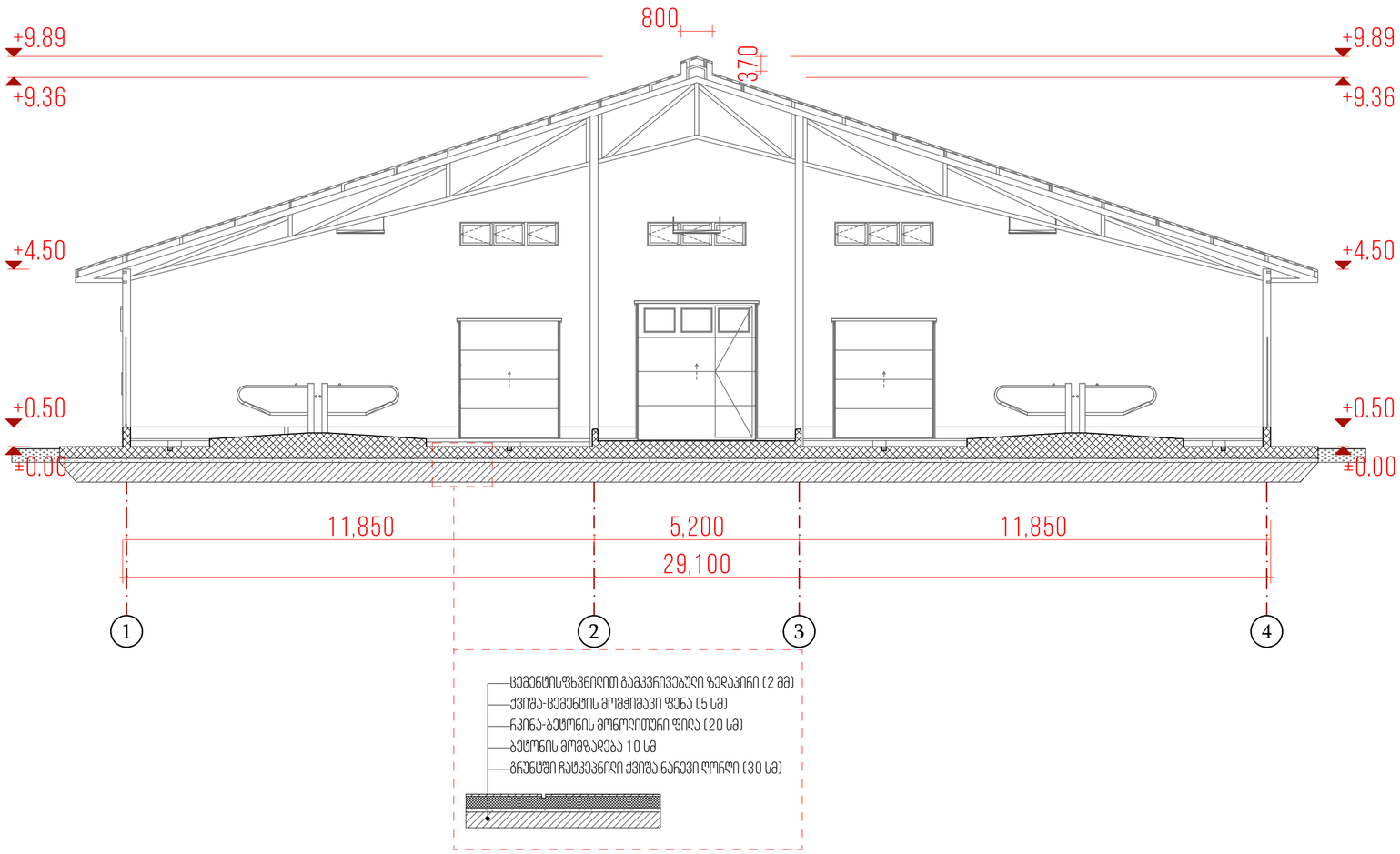

დამკვეთი	
LAND O' LAKES INTERNATIONAL DEVELOPMENT GEORGIA	
ს/კ:	405264100
მისამართი	
საქართველო, თბილისი, მსხეთის ქ.7	
WWW.INNOSYSTEMS.GE	
სს ინოსისტემსი	
ვაჟა-ფშაველას 16	
ქ.თბილისი	
საქართველო	
INFO.INNOSYSTEMS@GMAIL.COM	
+995 32 237 10 07; 551 707 222	
ID 405460317	
პროექტის დასახელება: დაუბმელი მსხვილფეხა რქოსანი საქონლის შენახვის ინდივიდუალური ბოქსების საძგომი 100 სულზე. არქიტექტურული და ტექნოლოგიური ნაწილი	
ნახაზის დასახელება	
55 (1)	
სტატუსი	მუშა პროექტი
დირექტორი: დავით რხენკელი	
არქიტექტორი: თეა ჯანჯღავა	
შეამოწმა: შოთა გვანცელაძე	
თარიღი:	2022
მასშტაბი:	
ფორმატი A2	ფურცლების რაოდენობა: 44 / გვერდი 19

დაუბმელი მსხვილფეხა რქოსანი საქონლის შენახვის ინდივიდუალური ბოქსების საძგომი 100 სულზე
პროექტი: არქიტექტურული და ტექნოლოგიური ნაწილი
ჭრილი 6-6. მ. 1:100

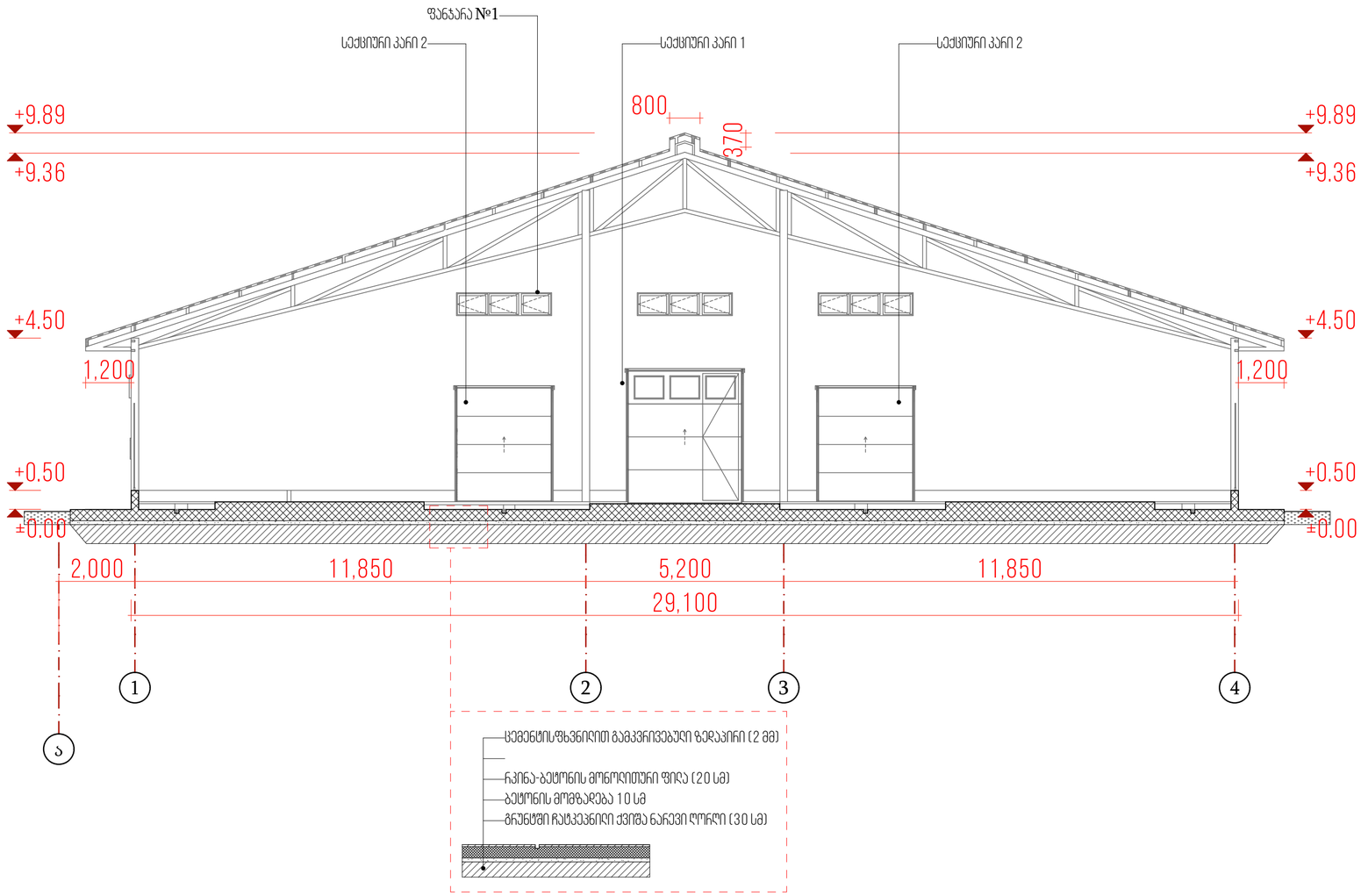

დამკვეთი	LAND O' LAKES INTERNATIONAL DEVELOPMENT GEORGIA
ს/კ:	405264100
მისამართი	საქართველო, თბილისი, მსხეთის ქ.7

WWW.INNOSYSTEMS.GE

სს ინოსისტემსი
ვაჟა-ფშაველას 16
ქ.თბილისი
საქართველო

INFO.INNOSYSTEMS@GMAIL.COM
+995 32 237 10 07; 551 707 222
ID 405460317

პროექტის დასახელება:	დაუბმელი მსხვილფეხა რქოსანი საქონლის შენახვის ინდივიდუალური ბოქსების საძგომი 100 სულზე. არქიტექტურული და ტექნოლოგიური ნაწილი
ნახაზის დასახელება	66 (1)
სტატუსი	მუშა პროექტი
დირექტორი: დავით ჩხენკელი	
არქიტექტორი: თეა ჯანჯღავა	
შემამოწმა: ფოთა გვანცელაძე	
თარიღი:	2022
მასშტაბი:	
ფორმატი: A2	ფურცლების რაოდენობა: 44
	გვერდი 20

დაუბმელი მსხვილფეხა რქოსანი საქონლის შენახვის ინდივიდუალური ბოქსების საძგომი 100 სულზე
პროექტი: არქიტექტურული და ტექნოლოგიური ნაწილი
ჭრილი 7-7. მ. 1:100

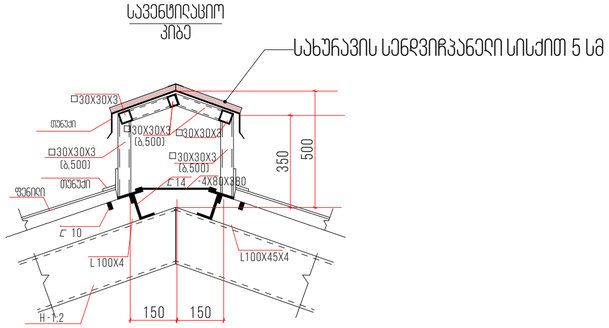

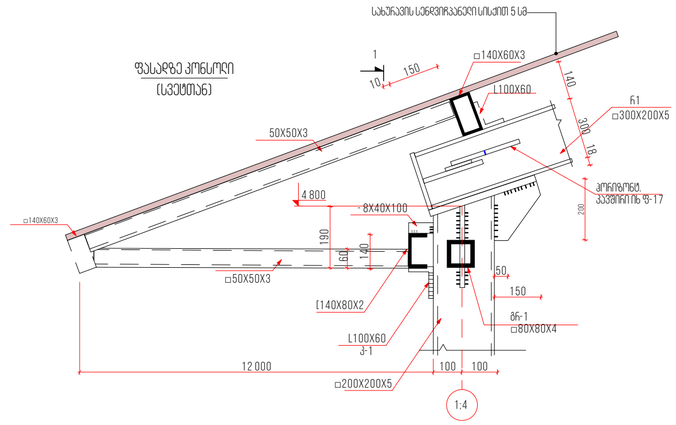

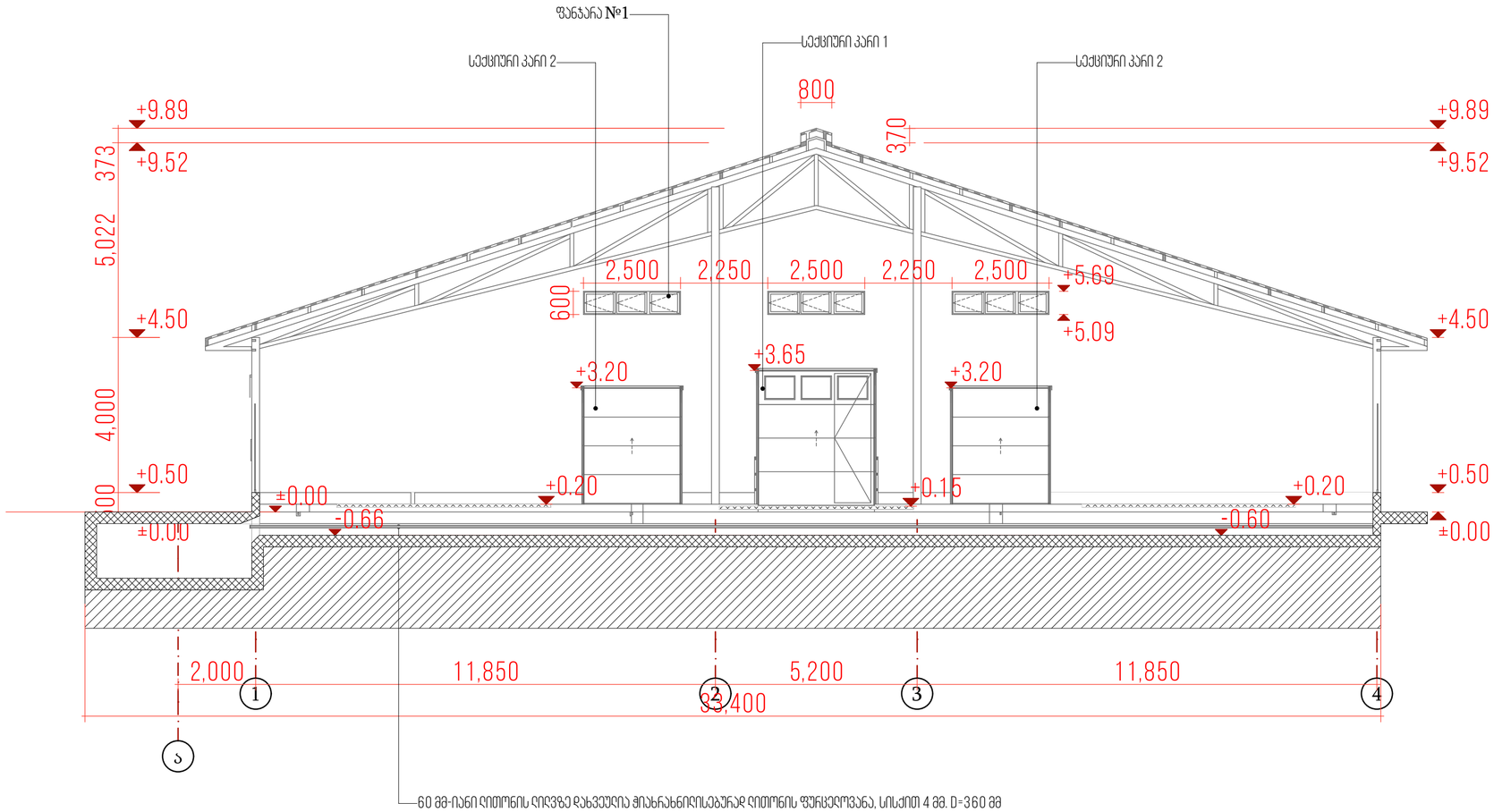

დამკვეთი	LAND O' LAKES INTERNATIONAL DEVELOPMENT GEORGIA
ს/კ:	405264100
მისამართი	საქართველო, თბილისი, მსხეთის ქ.7

WWW.INNOSYSTEMS.GE

INNO SYSTEMS ინოსისტემსი

სს ინოსისტემსი
ვაჟა-ფშაველას 16
ქ.თბილისი
საქართველო

INFO.INNOSYSTEMS@GMAIL.COM
+995 32 237 10 07; 551 707 222
ID 405460317

პროექტის დასახელება:	დაუბმელი მსხვილფეხა რქოსანი საქონლის შენახვის ინდივიდუალური ბოქსების საძგომი 100 სულზე. არქიტექტურული და ტექნოლოგიური ნაწილი
ნახაზის დასახელება	66 (1), GROUND FLOOR (67)
სტატუსი	მუშა პროექტი
დირექტორი:	დავით რხენაკელი
არქიტექტორი:	თეა ჯანჯღავა
შეამოწმა:	ფოთა გვანცელაძე
თარიღი:	2022
მასშტაბი:	

ფორმატი	ფურცლების რაოდენობა:	გვერდი
A2	44	21

დაუბმელი მსხვილფეხა რქოსანი საქონლის შენახვის ინდივიდუალური ბოქსების საძგომი 100 სულზე
პროექტი: არქიტექტურული და ტექნოლოგიური ნაწილი
ჭრილი 8-8. მ. 1:200

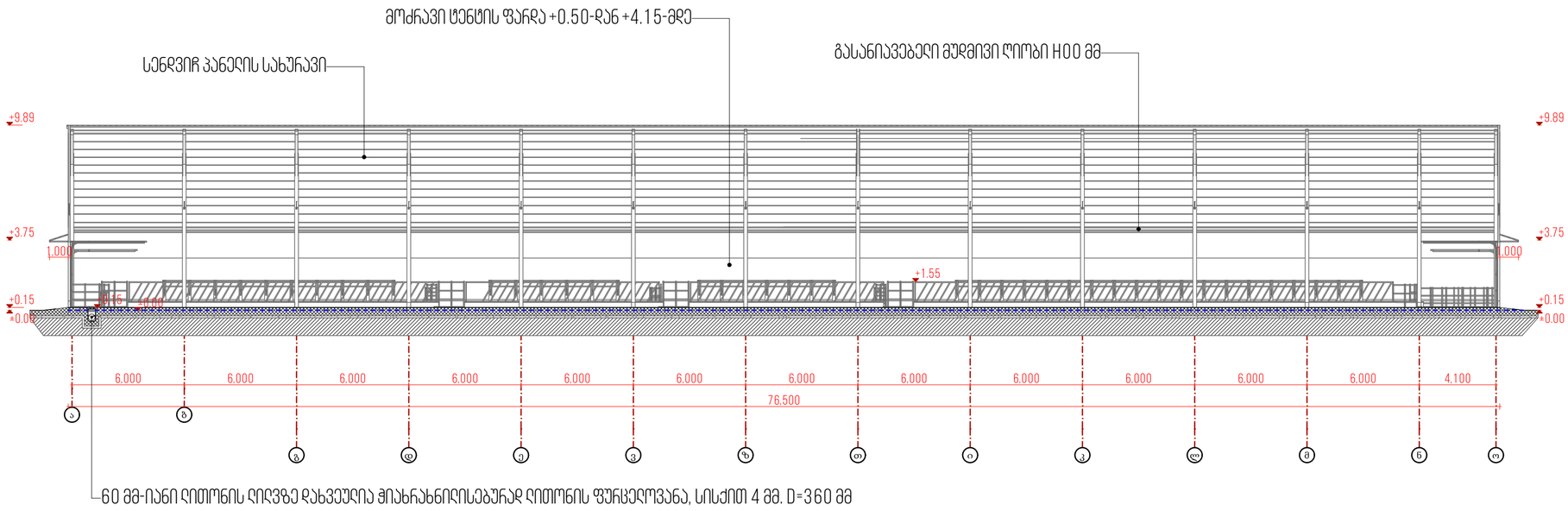

დამკვეთი	LAND O' LAKES INTERNATIONAL DEVELOPMENT GEORGIA
ს/ნ:	405264100
მისამართი	საქართველო, თბილისი, მცხეთის ქ.7

WWW.INNOSYSTEMS.GE

SYSTEMS
ინოსისტემსი

სს ინოსისტემსი
ვაჟა-ფშაველას 16
ქ.თბილისი
საქართველო

INFO.INNOSYSTEMS@GMAIL.COM
+995 32 237 10 07; 551 707 222
ID 405460317

პროექტის დასახელება:	დაუბმელი მსხვილფეხა რქოსანი საქონლის შენახვის ინდივიდუალური ბოქსების საძგომი 100 სულზე. არქიტექტურული და ტექნოლოგიური ნაწილი
ნახაზის დასახელება	88
სტატუსი	მუშა პროექტი
დირექტორი:	დავით რხენკადი
არქიტექტორი:	თეა ჯანჯღავა
შემამოწმა:	შოთა გვანცელაძე
თარიღი:	2022

მასშტაბი:		
ფორმატი	ფურცლების რაოდენობა:	გვერდი
A2	44	22

ԳԾԱԼՆ 00 1՝100 ՄԱՍՇՏԱԲԱՅ ՄԱԳԱԶԻՆԵՐԻ ՇՐՋԱՆԱՅԻՆ ՊԱՏԿԵՐԱԿԱՆ ՊԱՏՄՈՒԹՅՈՒՆ ԵՎ ԱՌԱՆՑՔԱՅԻՆ ՄԱՍԻՆ
ԱՅՄՈՆ 9-9. Ձ. 1՝100

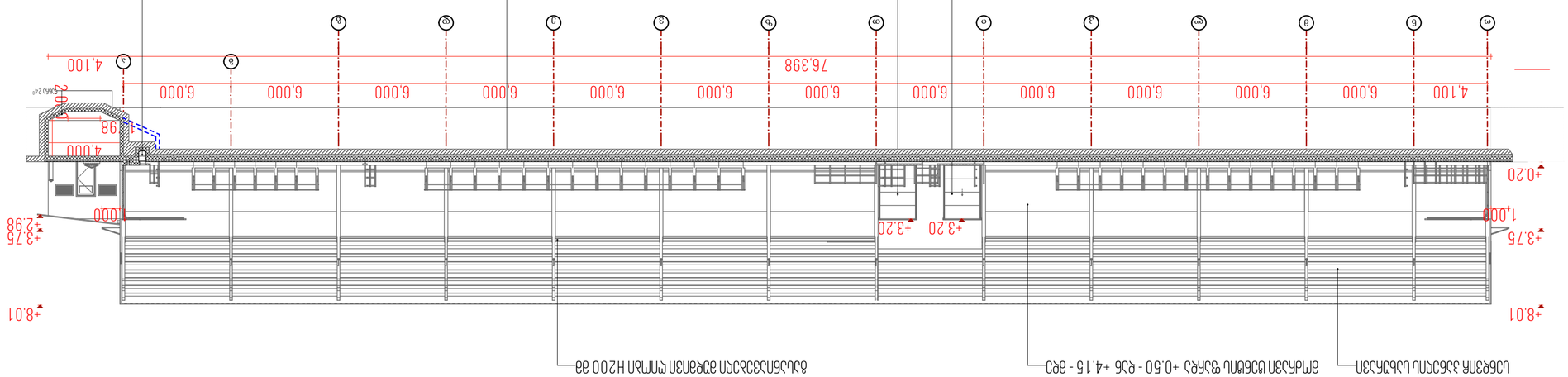

ԳԱԼԱՆԻ ԱՌԱՆՑՔԱՅԻՆ ՊԱՏԿԵՐԱԿԱՆ ՊԱՏՄՈՒԹՅՈՒՆ ԵՎ ԱՌԱՆՑՔԱՅԻՆ ՄԱՍԻՆ

ԳԾԱԼՆ 00 1՝100 ՄԱՍՇՏԱԲԱՅ ՄԱԳԱԶԻՆԵՐԻ ՇՐՋԱՆԱՅԻՆ ՊԱՏԿԵՐԱԿԱՆ ՊԱՏՄՈՒԹՅՈՒՆ ԵՎ ԱՌԱՆՑՔԱՅԻՆ ՄԱՍԻՆ

ԱՅՄՈՆ 9-9. Ձ. 1՝100

LAND O' LAKES INTERNATIONAL DEVELOPMENT GEORGIA

Ս/Ն: 40526410 0

ԱՆՇԱՀՈՒՄ

ԼՍԱՀՄԻՆԳՆԵՐ, ՄԱՐԱՆԱՆ, ԱՒԱՆՈՒՆ Ա.7

www.innosystems.ge

ՍՊԱՌՈՒՄՆԵՐԻ ԱՌԱՋԱՐԿՈՒԹՅՈՒՆ

Ս.ՄԱՐԳԱՐՅԱՆ 16

3.ՍՈՒՄԱՆՈՒ

ԼԱՆՀՈՒՄԱՅԻՆ

INFO.INNOSYSTEMS@GMAIL.COM

+995 32 237 100 7: 551 707 222

ID 405460317

ՅԱՄՐԱՆՈՒՄ ԳԱԼԱՆԻ ԱՌԱՆՑՔԱՅԻՆ.
ԳՈՐԾԱՐԱՆԻ ԱՌԱՆՑՔԱՅԻՆ ՄԱՍԻՆ ՀԱՄԱՐՎԱԾ ԿԱՌՈՒՑՎԱԾՔԻ ՎՐԱ ՍԱՀՄԱՆԱՓԱԿՈՒՄ
ԳՈՐԾԱՐԱՆԻ ԱՌԱՆՑՔԱՅԻՆ ՄԱՍԻՆ ԱՐՄԱՏՈՎ ՄԻԱՎՈՐՎԱԾ ԼՍԱՀՄԻՆԳՆԵՐԻ ԵՎ ՍՊԱՌՈՒՄՆԵՐԻ ԱՌԱՋԱՐԿՈՒԹՅԱՆ ԵՆԹԱԿԱ
ԱՆՀՐԱԺԵՇՏ ԱՌԱՆՑՔԱՅԻՆ ՄԱՍԻՆ ԵՎ ՍՊԱՌՈՒՄՆԵՐԻ ԱՌԱՋԱՐԿՈՒԹՅԱՆ ԵՆԹԱԿԱ
90

ՍՈՂՄՈՆ ՁՅՈՒ ՅԱՄՐԱՆՈՒՄ

ԳՈՒՅԱՆՈՒՄԱՆ:
ԵՎՅԱՆՈՒ ՌՈԶԵՖՅԱՆ

ԳԱԼԱՆՈՒՄԱՆ:
ՄՈՒ ԼԱԿԵՍ ՆԵՐԿԱՅԱՑՈՒՄ

ԾՈՒԱՄԵԶԵՎ:
ՁՄՈՒ ՅԱՆԳԻԱՅԻՆ ՀԱՄԱՐԱԿԱՆ

ԱՄՍԱԹԻՎ:
2022

ԱՆՇԱՀՈՒՄՆԵՐ:

ՓՄԱՆԱՆՈՒՆ ԾՈՒԱՆՎԱԾ ԱՄՍԱԹԻՎ: ՁՅՈՒ ԹԻՎ:
A2 44 23

ԸՆԹԱՑՈՒՄ ԵՎ ՍՊՈՐՏԱՅԻՆ ԿԱՌՈՒՑՈՎՔՆԵՐԻ ՄԱՍԻՆ ԶԵԿՈՒՅՑ ԸՆԴԼԱՅՆՈՒՄ 1 00 ՄԱՐԴԱԿԱՆ ԱՌՈՒՄՆԵՐԻ ՀԱՄԱՐ ԱՌԱՋԻՆ ԱՇԽԱՏԱՆՔԱՅԻՆ ՆԱԽԱԳԾԻ ՄԱՍԻՆ ԵՎ ԱՌԱՋԻՆԱՅԻՆ ԳՆԱՀԱՏՄԱՆ ՀԱՄԱՐ

ԱՅԼԱԿԱՆ 1 0-1 0. Ձ. 1.1 00

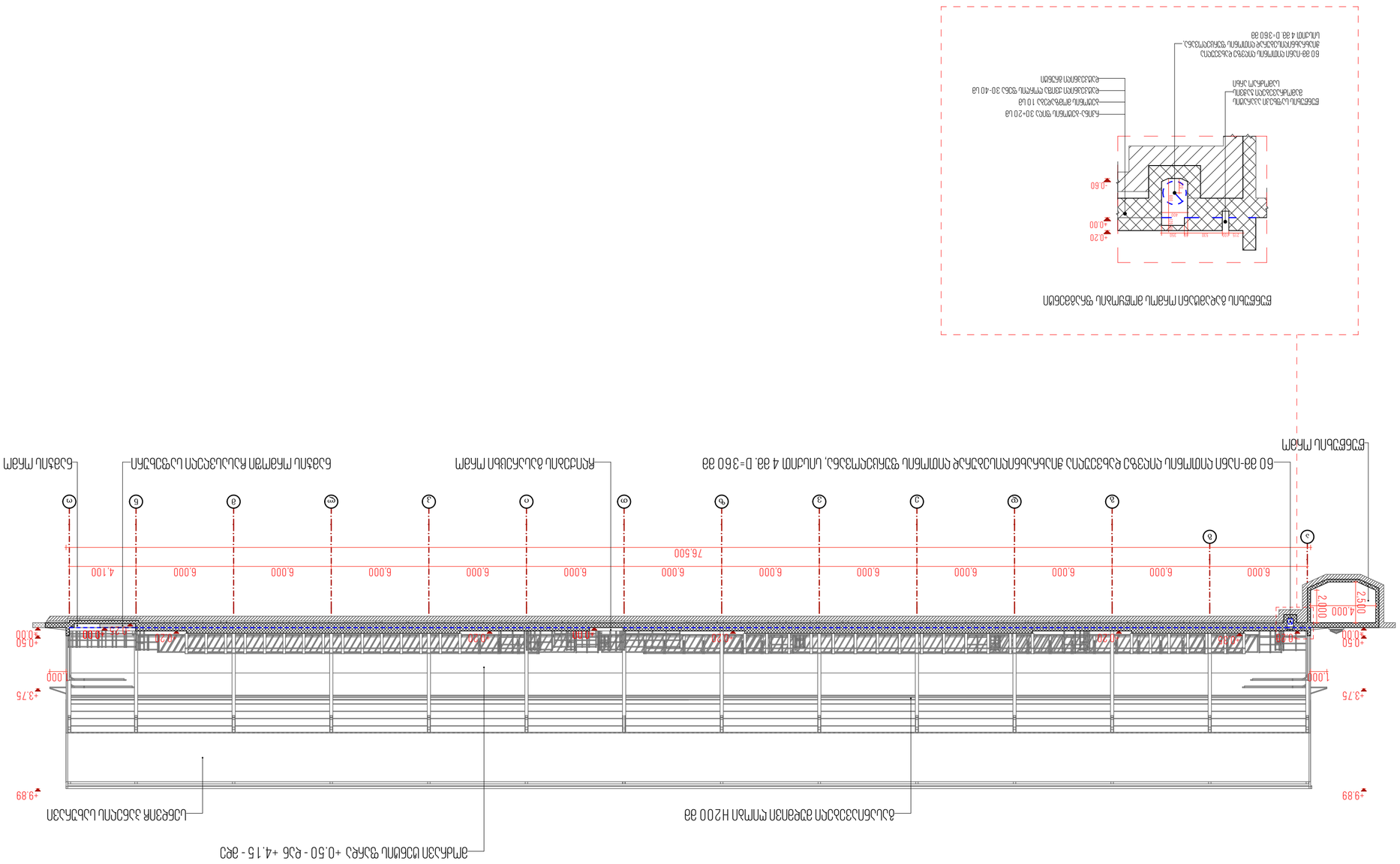

ԵՐԵՔՅԱՆ ՊԼԱՆ

60 ՄՄ-ՈՒՆԻ ՍՊՈՐՏԱՅԻՆ ՄԱԿԵՐԵՍԻ ԳԱԼՎԱՆԱՅԻՆ ՄԱԿԵՐԵՍԻ ՎՐԱ ԱՇԽԱՏՈՒՄԸ ԿԱՏԱՐՎՈՒՄ ՊԵՏՔ է ՍԱՀՄԱՆՎԻ ՄԻՋՈՑՈՎ

დაუბმელი მსხვილფეხა რქოსანი საქონლის შენახვის ინდივიდუალური ბოქსების საჯგომი 100 სულზე
პროექტი: არქიტექტურული და ტექნოლოგიური ნაწილი
ჭრილი 11-11. მ. 1:100

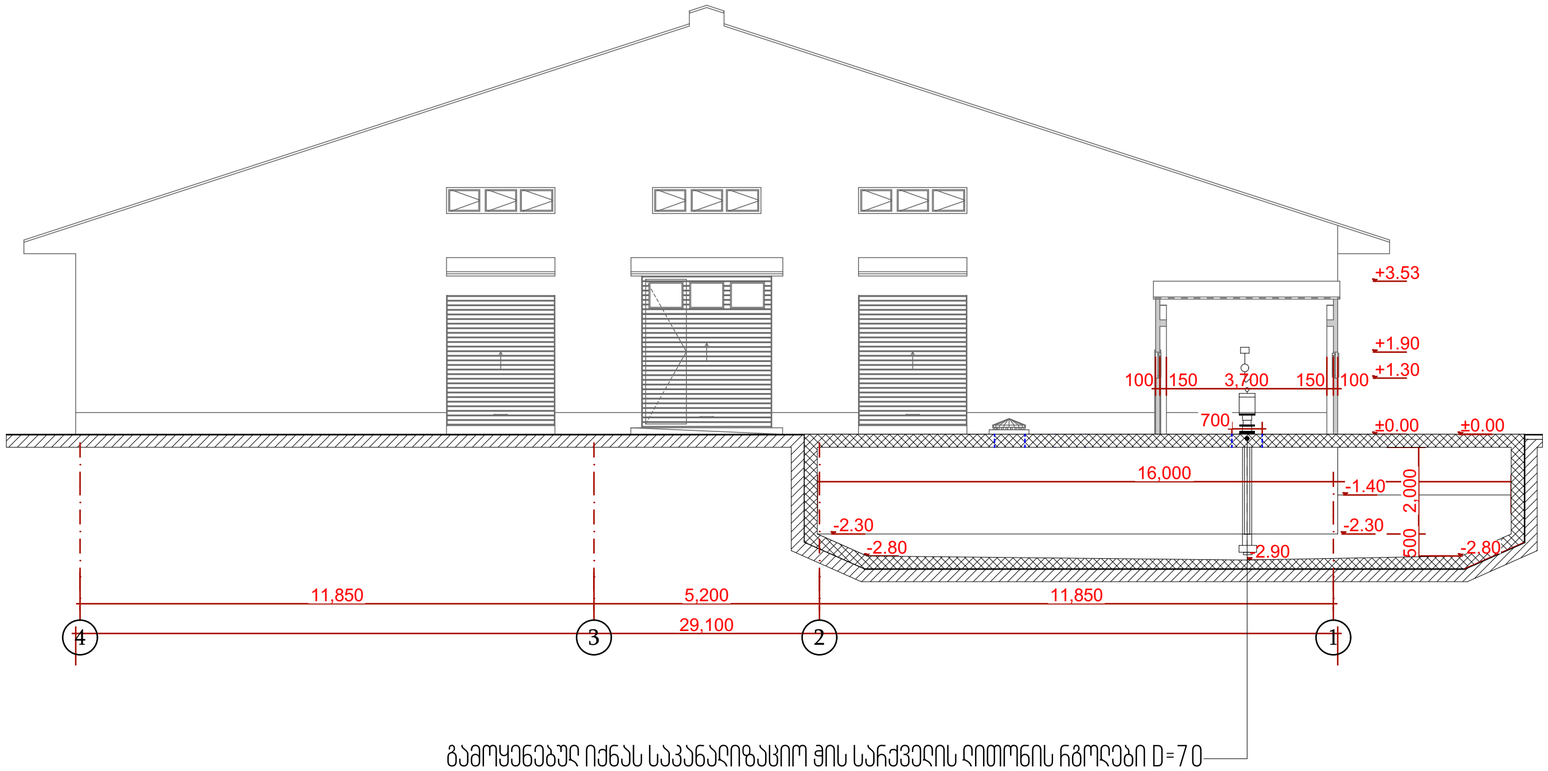

დამკვეთი	LAND O' LAKES INTERNATIONAL DEVELOPMENT GEORGIA
ს/კ:	405264100
მისამართი	საქართველო, თბილისი, მსხეთის ქ.7
	WWW.INNOSYSTEMS.GE
	სს ინოსისტემსი ვაჟა-ფშაველას 16 ქ.თბილისი საქართველო
	INFO.INNOSYSTEMS@GMAIL.COM +995 32 237 10 07; 551 707 222 ID 405460317
პროექტის დასახელება:	დაუბმელი მსხვილფეხა რქოსანი საქონლის შენახვის ინდივიდუალური ბოქსების საჯგომი 100 სულზე. არქიტექტურული და ტექნოლოგიური ნაწილი
ნახაზის დასახელება	1111
სტატუსი	მუშა პროექტი
დირექტორი:	დავით რხენკელი
არქიტექტორი:	თეა ჯანჯღავა
შეამოწმა:	შოთა გვანცელაძე
თარიღი:	2022
მასშტაბი:	
ფორმატი: A2	ფურცლების რაოდენობა: 44
	გვერდი 25

ԸՆԹԱՑՔԱՅԻՆ ԿԱՌՈՒՑՈՒՄՆԵՐԻ ԵՎ ՍԱՀՄԱՆՆԵՐԻ ՊԱՇՏՊԱՆՈՒԹՅԱՆ ՊԱՀԱՆՋՆԵՐԻ ՍՊԱՍԱՐԿՈՒՄ ԵՎ ՍԱՀՄԱՆՈՒՄՆԵՐԻ ՍՊԱՍԱՐԿՈՒՄ: ՍԱՌԲԱՅԷ

ՅԱՄՍԱՆ 12-12. Ձ. 1:100

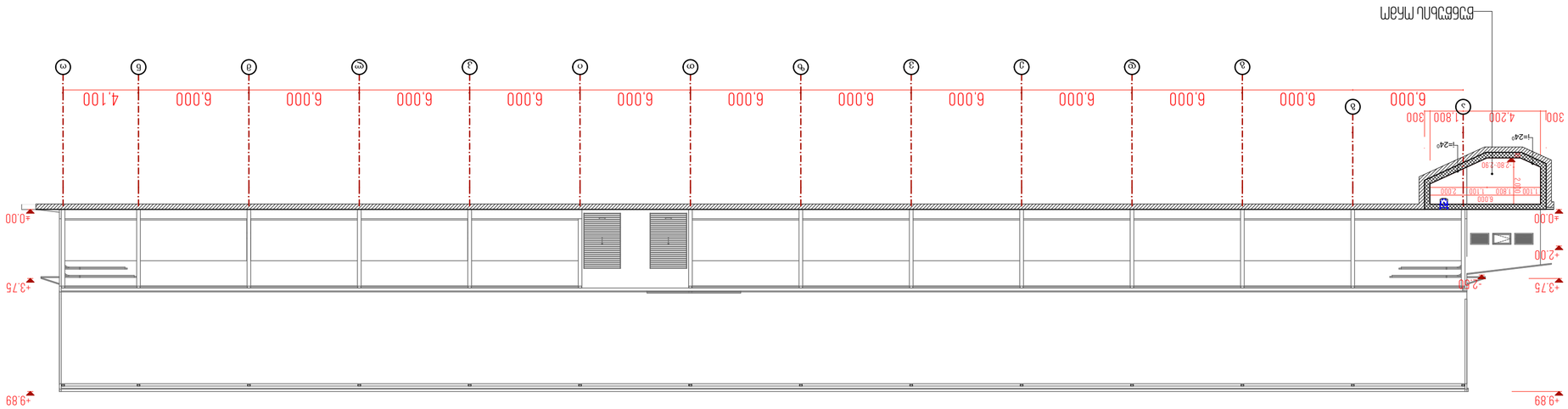

ԸՆԹԱՑՔԱՅԻՆ ԿԱՌՈՒՑՈՒՄՆԵՐԻ ԵՎ ՍԱՀՄԱՆՆԵՐԻ ՊԱՇՏՊԱՆՈՒԹՅԱՆ ՊԱՀԱՆՋՆԵՐԻ ՍՊԱՍԱՐԿՈՒՄ ԵՎ ՍԱՀՄԱՆՈՒՄՆԵՐԻ ՍՊԱՍԱՐԿՈՒՄ: ՍԱՌԲԱՅԷ ՅԱՄՍԱՆ 12-12. Ձ. 1:100	
LAND O' LAKES INTERNATIONAL DEVELOPMENT GEORGIA ԿՅԱՆՔՈՎ	
Ս/6: 40526410	
ՀԱՄԱՅԱԿԱՆ Լիցենզիա գործունեության մասին N 17	
WWW.INNOSYSTEMS.GE ԻՆՆՈ ՍԻՍԹԵՄՍ innoSYSTEMS Ս.Ռ ՊԵՏՐՈՍՅԱՆ ՀԱՅԱՍՏԱՆ, ԹԲԻԼԻՍԻ, ԱՎԱՆԻ ՇՐՋԱՆ Ք.7 Ս.ՊԵՏՐՈՍՅԱՆ 16 Ք.ԹԲԻԼԻՍԻ ՀԱՅԱՍՏԱՆ INFO.INNOSYSTEMS@GMAIL.COM +995 32 237 1007: 551 707 222 ID 405460317	ՅՈՒՆԻՍԵՖ ԳՐԱՖԻԿԱՅԻ ԱՌԱՋՆՈՐԴԱԿԱՆ ՀԱՄԱԿԱՐԳԻՉ ԿԱՌՈՒՑՈՒՄՆԵՐԻ ԵՎ ՍԱՀՄԱՆՆԵՐԻ ՊԱՇՏՊԱՆՈՒԹՅԱՆ ՊԱՀԱՆՋՆԵՐԻ ՍՊԱՍԱՐԿՈՒՄ ԵՎ ՍԱՀՄԱՆՈՒՄՆԵՐԻ ՍՊԱՍԱՐԿՈՒՄ ԲԵՏՈՆԱՅԻՆ ՄԱՀՃԱԿԱԼԻ ՀԱՄԱՐ 100 ԼՈՒՅՍ. ԵՐԵՎԱՆՅԱՆ ՓՈՂՈՑ ՇՐՋԱՆ ԹԻՄԱՅԻ ԱՐՄԱՎԻՐ ՔԱՂԱՔԱՅԻՆ ԿԱՌԱՎԱՐՄԱՆ ԵՎ ՍՈՑԻԱԼԱԿԱՆ ԾԱՌԱՅՈՒԹՅՈՒՆ ՀԱՄԱՐ
1212	
ՍՈՂԱՇՈՒՆ	ՀՀ ՇՐՋ. ՅԱՄՍԱՆՈՒ
ԳՐԱՖԻԿԱՅԻ: ԳՅԱՆՈՒ ՌԱՖԱԵԼՅԱՆ	
ՄԱՆԱՐՈՒՄԱՆ: ՄՈՍ ՍԱՆԿԱՅԱ	
ԳԵՐԱՀՍԵԱՆ: ՁՈՒՄԱ ՅԱՆԳԻԼԱՅԱ	
ՊՐԱՀՈՏՈՆ: 2022	
ԱՆԱՌԱՆՑՆԱԿ:	
ՓՈՓԱԳԻՐ ԱՇԽԱՏԱՆՔԱՅԻՆ ՀԱՄԱՐԱՆԻՇ:	ՀՀՇԱԳԻՐ
A2	44 / 26

დაუბგელი მსხვილფეხა რქოსანი საქონლის შენახვის ინდივიდუალური ბოქსების საძგომი 100 სულზე
პროექტი: არქიტექტურული და ტექნოლოგიური ნაწილი
ჭრილი 12-12. მ. 1:100

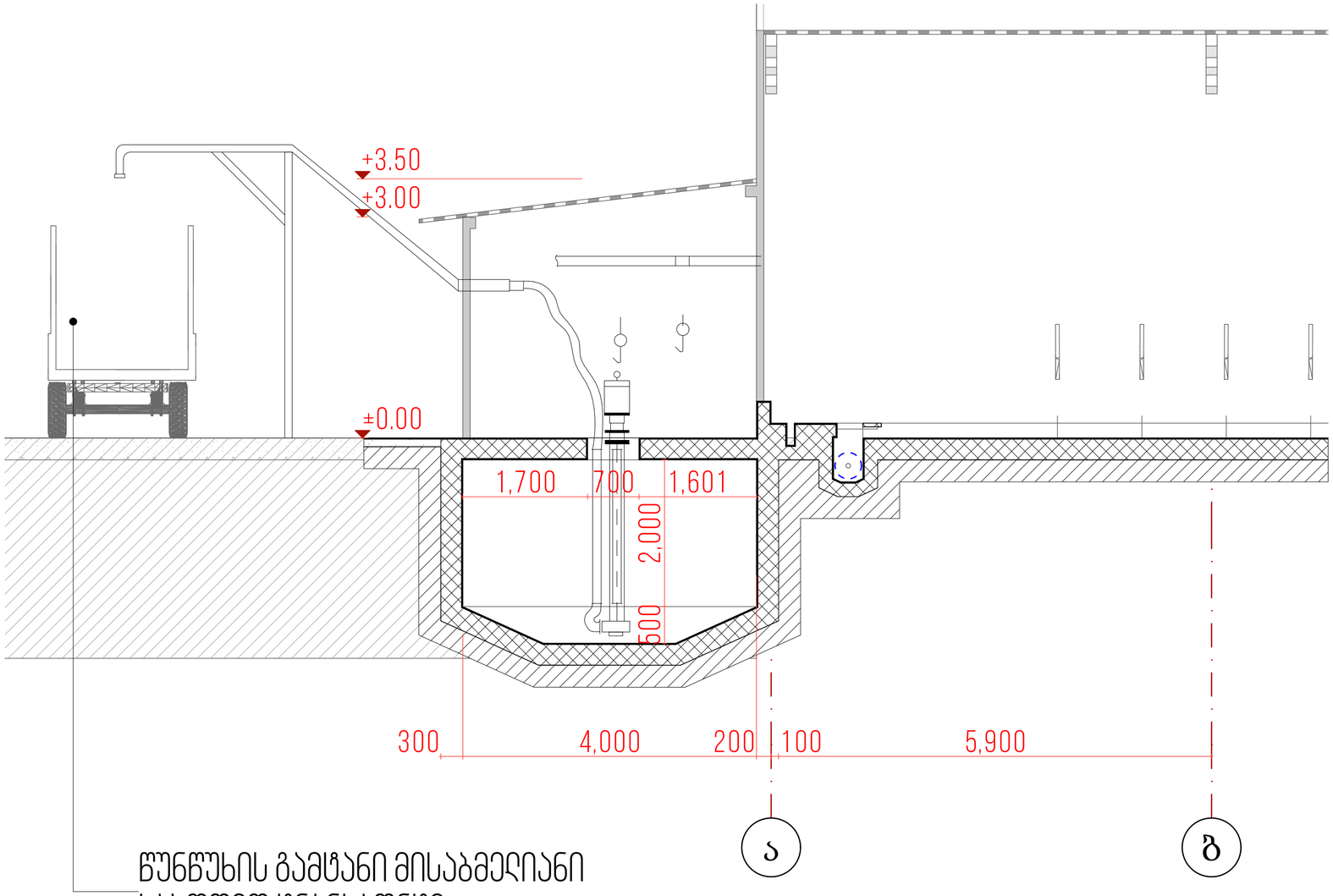

წუნწუხის გამტანი მისაბმელიანი სასოფლო ტრანსპორტი

წუნწუხის საზიდარი მისაბმელი საშუალება

წუნწუხის ამოსატუმბი საშუალება

დამკვეთი	LAND O' LAKES INTERNATIONAL DEVELOPMENT GEORGIA
ს/კ:	405264100
მისამართი	საქართველო, თბილისი, მსხეთის ქ.7

WWW.INNOSYSTEMS.GE

INNO SYSTEMS ინოსისტემსი

სს ინოსისტემსი
ვაჟა-ფშაველას 16
ქ.თბილისი
საქართველო

INFO.INNOSYSTEMS@GMAIL.COM
+995 32 237 10 07; 551 707 222
ID 405460317

პროექტის დასახელება:
დაუბგელი მსხვილფეხა რქოსანი საქონლის შენახვის ინდივიდუალური ბოქსების საძგომი 100 სულზე. არქიტექტურული და ტექნოლოგიური ნაწილი

ნახაზის დასახელება
1313. GROUND FLOOR (74)

სტატუსი	მუშა პროექტი
დირექტორი: დავით ჩხენკელი	
არქიტექტორი: თეა ჯანჯღავა	
შეამოწმა: შოთა გვანცელაძე	
თარიღი:	2022

გასაზომები:

ფორმატი	ფურცლების რაოდენობა:	გვერდი
A2	44	27

 დაუბმელი მსხვილფეხა რქოსანი საქონლის შენახვის ინდივიდუალური ბოქსების საჯგომი 100 სულზე
პროექტი: არქიტექტურული და ტექნოლოგიური ნაწილი
წუნწუხის ორმოს მექანიზმის დეტალი

წუნწუხის საფხეკი აპარატის ჯაჭვის მექანიზმის მამოძრავებელი ელექტრო ძრავის მოწყობა

გეგმის ფრაგმენტი N1

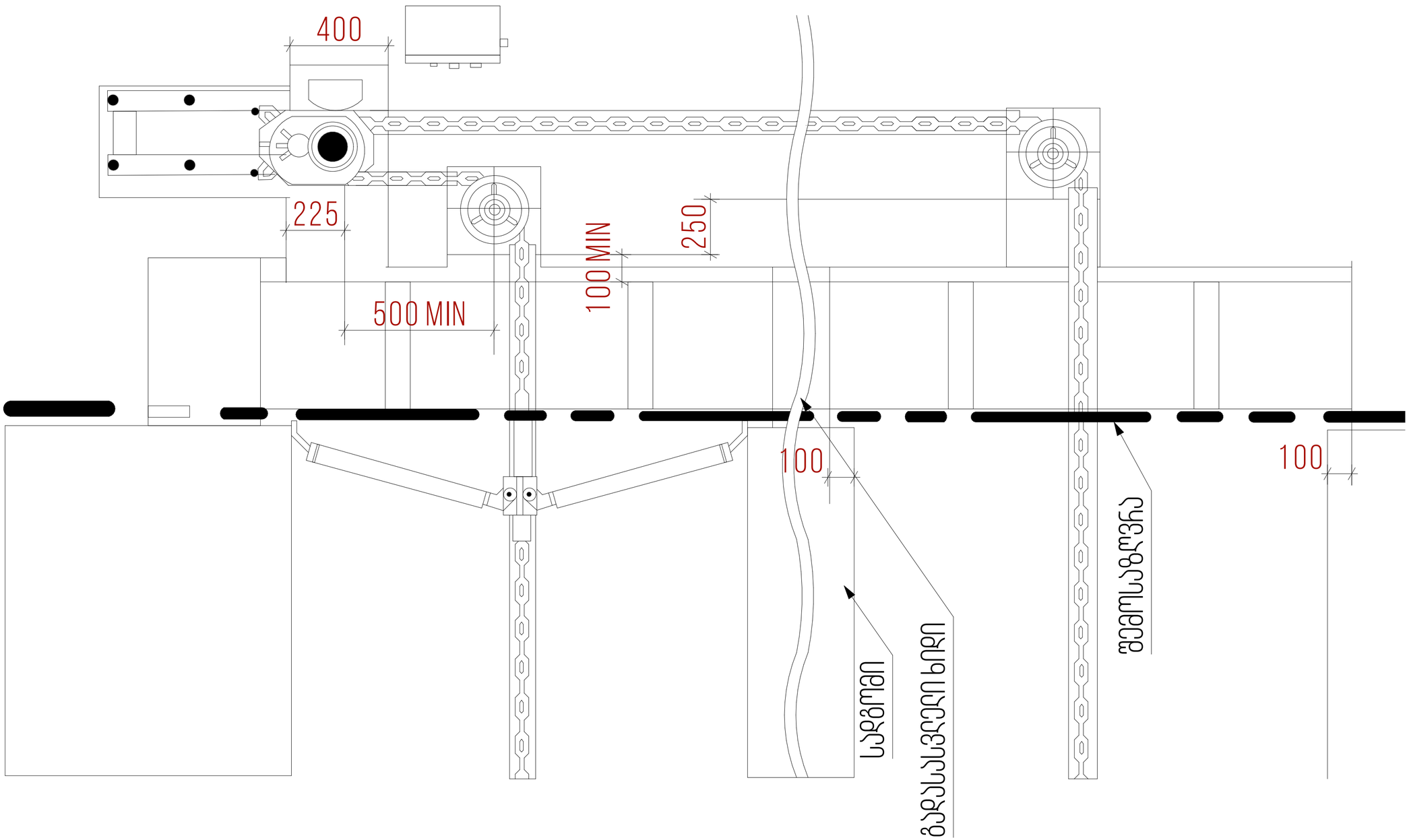

დამკვეთი	LAND O' LAKES INTERNATIONAL DEVELOPMENT GEORGIA
ს/ნ:	405264100
მისამართი	საქართველო, თბილისი, მცხეთის ქ.7

WWW.INNOSYSTEMS.GE

სს ინოსისტემსი
ვაჟა-ფშაველას 16
ქ.თბილისი
საქართველო

INFO.INNOSYSTEMS@GMAIL.COM
+995 32 237 10 07; 551 707 222
ID 405460317

პროექტის დასახელება:	დაუბმელი მსხვილფეხა რქოსანი საქონლის შენახვის ინდივიდუალური ბოქსების საჯგომი 100 სულზე. არქიტექტურული და ტექნოლოგიური ნაწილი
ნახაზის დასახელება	GROUND FLOOR (68)
სტატუსი	მუშა პროექტი
დირექტორი:	დავით ჩხენკელი
არქიტექტორი:	თეა ჯანჯღავა
შეამოწმა:	შოთა გვანცელაძე
თარიღი:	2022
მასშტაბი:	

ფორმატი	შენიშვნების რაოდენობა:	გვერდი
A2	44	28

დაუბმელი მსხვილფეხა რქოსანი საქონლის შენახვის ინდივიდუალური ბოქსების საჯგრემი 100 სულზე
პროექტი: არქიტექტურული და ტექნოლოგიური ნაწილი
წუნწუხის ორმოს მექანიზმის დეტალი

ჯაჭვის მექანიზმის მამოძრავებელი ელექტრო ძრავის მოწყობის ფრაგმენტი N2

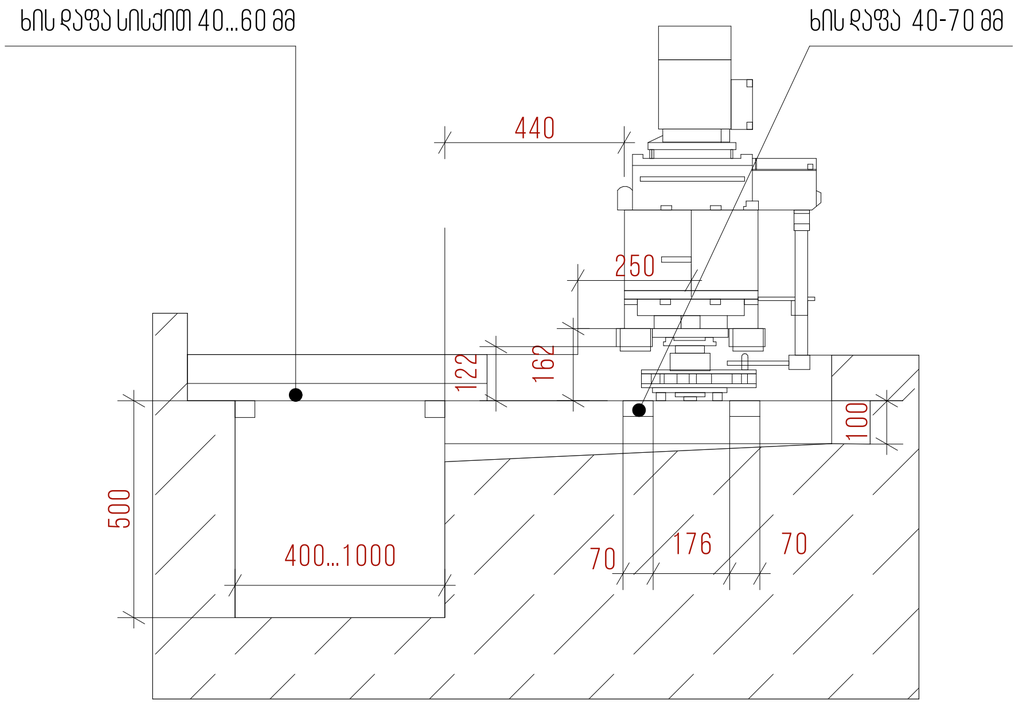

ჯაჭვის მომაბრუნებელი ბლოკის მოწყობის ფრაგმენტი N3

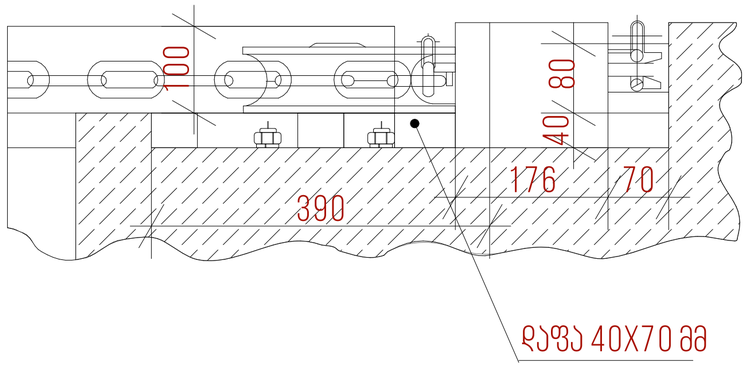

წუნწუხის საფხეკი აპარატის მოწყობის ფრაგმენტი N4

გეგმა მ. 1:50

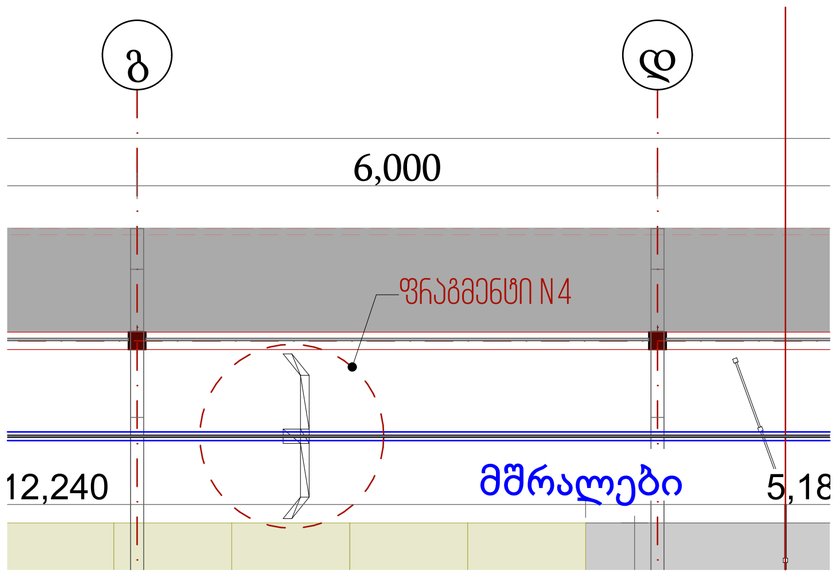

ჭრილი მ. 1:10

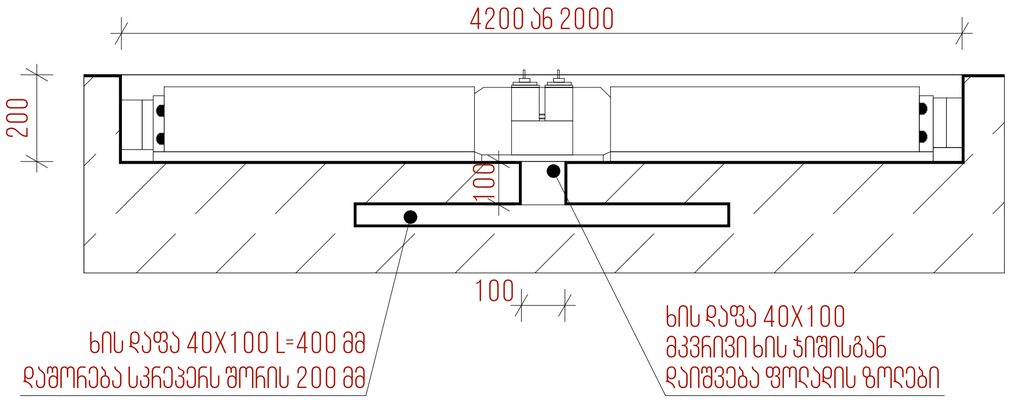

დამკვეთი	LAND O' LAKES INTERNATIONAL DEVELOPMENT GEORGIA
ს/ნ:	405264100
მისამართი	საქართველო, თბილისი, მცხეთის ქ.7

WWW.INNOSYSTEMS.GE

SYSTEMS ინოსისტემსი

სს ინოსისტემსი
ვაჟა-ფშაველას 16
ქ.თბილისი
საქართველო

INFO.INNOSYSTEMS@GMAIL.COM
+995 32 237 10 07; 551 707 222
ID 405460317

პროექტის დასახელება:	დაუბმელი მსხვილფეხა რქოსანი საქონლის შენახვის ინდივიდუალური ბოქსების საჯგრემი 100 სულზე. არქიტექტურული და ტექნოლოგიური ნაწილი
ნახაზის დასახელება	GROUND FLOOR (69), GROUND FLOOR (70)
სტატუსი	მუშა პროექტი
დირექტორი:	დავით ჩხენკელი
არქიტექტორი:	თეა ჯანჯღავა
შეამოწმა:	შოთა გვენცაძე
თარიღი:	2022
მასშტაბი:	
ფორმატი: A2	ფურცლების რაოდენობა: 44
	გვერდი 29

დაუბმელი მსხვილფეხა რქოსანი საქონლის შენახვის ინდივიდუალური ბოქსების საძგომი 100 სულზე
პროექტი: არქიტექტურული და ტექნოლოგიური ნაწილი
წუნწუხის საფხეკი მოწყობილობის ფოტოები

დამკვეთი	
LAND O' LAKES INTERNATIONAL DEVELOPMENT GEORGIA	
ს/კ:	405264100
მისამართი	საქართველო, თბილისი, მსხეთის ქ.7

WWW.INNOSYSTEMS.GE

INNO SYSTEMS ინოსისტემსი

სს ინოსისტემსი
ვაჟა-ფშაველას 16
ქ.თბილისი
საქართველო

INFO.INNOSYSTEMS@GMAIL.COM
+995 32 237 10 07; 551 707 222
ID 405460317

პროექტის დასახელება:
დაუბმელი მსხვილფეხა რქოსანი საქონლის შენახვის ინდივიდუალური ბოქსების საძგომი 100 სულზე.
არქიტექტურული და ტექნოლოგიური ნაწილი

ნახაზის დასახელება

სტატუსი	მუშა პროექტი
დირექტორი: დავით რხენკელი	
არქიტექტორი: თეა ჯანჯღავა	
შეამოწმა: შოთა გვანცელაძე	
თარიღი:	2022

ფასადები:

ფორმატი	ფურცლების რაოდენობა:	გვერდი
A2	44	30

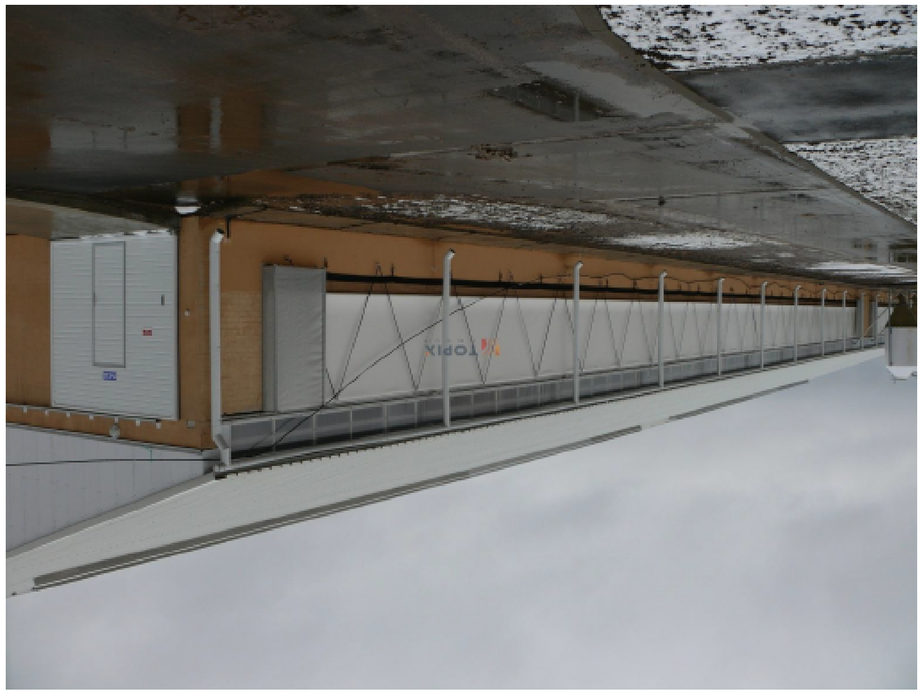

ՍՊԻՐԱՅԻ ԱՅԼԱՓԱԲԱՅՈՂԱՅԻ ՊԱՏՐԱՍՏԱԾՔԵՐԻ ՊԱԾԿԵՔ ԱԵՎՈՒԵՐԻ
ԱՅԱՍՖԻՑ ԱԿԱԼՍՋԱՅԱՅՑԲԵՌ ԻՎ ԱՅԱԿԱԼՌՈՒԲԱՌԱԲԿԻ :ՍՊԻՐԱՅԻ
ԻՇԽԱՂՈ 00 1 ԱԲԱՋԹՎՈ ՊԱՏՐՈՒԱՅ ԱԿԱՎՈՒԼԱԹԱՍԵԱԹՅԱ ՊԱԵՊԻՏՅԵՐՔ ՊԱԹՅԱՅԱԲՎՈ ԱՅԵՊԱՅԱԲԿ ԻՎՈՒԱԹՅՈԲ ԱՅԵԲՎԼՎԹ

ԳՐԱՖԻԿԱՅԻ ԱՆՎԱՆՈՒՄ:	
LAND O' LAKES INTERNATIONAL DEVELOPMENT GEORGIA	
Ն/Ֆ: 405264100	
ՀԱՍՑԵ ԵՎ ՀԱՍՑԵԻ ԱՆՎԱՆՈՒՄ, ԱԴՐԵՍՆԵՐ Ք.7	
ԿԱՊԱԿՑՈՒԹՅՈՒՆ, ՊԱՐԱՆԱՆ, ԱԴՐԵՍՆԵՐ Ք.7	
WWW.INNOSYSTEMS.GE	
Ն.Ս ՌԵՄՈՆՏԱԺԻՆ 16	
ՅԱՅ-ՓՈՅՏԵՐԻ ՀԱՄԱՐ	
Ք.ՊԱՐԱՆԱՆ	
ԿԱՊԱԿՑՈՒԹՅՈՒՆ	
INFO.INNOSYSTEMS@GMAIL.COM	
+995 32 237 1007: 551 707 222	
ID 405460317	
ՅԱՄԱՐՏԱԿԱՆ ԱՆՁՆԱԳԻՐ:	
ԳՅՈՒՂԱՅԻՆ ՍՏԵՂԾԱԿԱՆ ՃԱՐՏԱՐԱՊԵՏ ԱՅԼԱՓԱԲԱՅՈՂԱՅԻ ՊԱՏՐԱՍՏԱԾՔԵՐԻ ԱՐՏԱԴՐՈՒԹՅԱՆ ՀԱՄԱՐ ԱՎԵԼԻ ՍԱՀՄԱՆԱՓԱԿՎԱԾ ԳՈՒՄԱՐ 100 ԼԻՏՐԱ. ԵՎ ՍԱՀՄԱՆԱՓԱԿՎԱԾ ԳՈՒՄԱՐԱՅԻՆ ԵՎ ՍՏԱՑԱԿԱՆԱՑՎԱԾ ԱՆՁՆԱԳԻՐ ԵՆԹԱԿԱ ՍԱՀՄԱՆԱՓԱԿՈՒՄ ԵՎ ՍՏԱՑՎՈՂ ԱՆՁՆԱԳԻՐԵՐԻ ՀԱՄԱՐ ՊԱՏԱՍԽԱՆԱՏՎՈՒ ԵՆԹԱԿԱ ՍԱՀՄԱՆԱՓՈՒՄ
ՍՈՂՈՄՈՆ ՀԱՄԱՐ ՀԱՄԱՁԱՅՆՎԱԾ ԱՆՁՆԱԳԻՐԸ ՊԱՏՐԱՍՏՎԱԾ Է ԱՆՀՐԱԺԵՇՏՈՒԹՅԱՆ ՀԱՄԱՐ
ԳՐԱՖԻԿԱՅԻ ԱՆՎԱՆՈՒՄ:
ԳՅՈՒՂԱՅԻՆ ՍՏԵՂԾԱԿԱՆ ՃԱՐՏԱՐԱՊԵՏ
ՄՈՒՇԵՂ ԱՆԴՐԵԱՍՅԱՆ
ԳՈՐԾԱԿԱԼ ՏՆՕՐԵՆ:
ՀԱՍՏԱՏՈՒՄ ԵՄ ԱՅՍ ՓԱՍՏԱԹՂԹԻ ԲՈՎԱՆԴԱԿՈՒԹՅՈՒՆՆԵՐԸ ՀԱՄԱՊԱՏԱՍԽԱՆ ԵՆ ԻՐԱԿԱՆՈՒԹՅԱՆԸ:
ՀԱՍՏԱՏԱԳԻՐ ԵՎ ԱՄՍԱԹԻՎ:
ՍՈՂՈՄՈՆ ԱՇԽԱՏԱՆՔԱՅԻՆ ԱԿՍԵԼ ԳՐԱՖԻԿԱՅԻ ԱՆՎԱՆՈՒՄ:
ԳՐԱՖԻԿԱՅԻ ԱՆՎԱՆՈՒՄ:
ԳՅՈՒՂԱՅԻՆ ՍՏԵՂԾԱԿԱՆ ՃԱՐՏԱՐԱՊԵՏ
ՄՈՒՇԵՂ ԱՆԴՐԵԱՍՅԱՆ
ԳՈՐԾԱԿԱԼ ՏՆՕՐԵՆ:
ՀԱՍՏԱՏՈՒՄ ԵՄ ԱՅՍ ՓԱՍՏԱԹՂԹԻ ԲՈՎԱՆԴԱԿՈՒԹՅՈՒՆՆԵՐԸ ՀԱՄԱՊԱՏԱՍԽԱՆ ԵՆ ԻՐԱԿԱՆՈՒԹՅԱՆԸ:
ՀԱՍՏԱՏԱԳԻՐ ԵՎ ԱՄՍԱԹԻՎ:
ՍՈՂՈՄՈՆ ԱՇԽԱՏԱՆՔԱՅԻՆ ԱԿՍԵԼ ԳՐԱՖԻԿԱՅԻ ԱՆՎԱՆՈՒՄ:
ԳՐԱՖԻԿԱՅԻ ԱՆՎԱՆՈՒՄ:
ԳՅՈՒՂԱՅԻՆ ՍՏԵՂԾԱԿԱՆ ՃԱՐՏԱՐԱՊԵՏ
ՄՈՒՇԵՂ ԱՆԴՐԵԱՍՅԱՆ
ԳՈՐԾԱԿԱԼ ՏՆՕՐԵՆ:
2022
ԱՇԽԱՏԱՆՔԱՅԻՆ:
ՊՐՈԵԿՏԻ ՀԱՄԱՐ: ԳՅՈՒՂԱՅԻՆ ԱՄՓՈՓԱԹԵՐԹ: ՍՊԻՐԱՅԻ
Ф.ԱՆՎԱՆՈՒՄ: A2 44 31

დაუბმელი მსხვილფეხა რქოსანი საქონლის შენახვის ინდივიდუალური ბოქსების საძგომი 100 სულზე
პროექტი: არქიტექტურული და ტექნოლოგიური ნაწილი
დამცავი ფარდის დამაგრების კონსტრუქციული პროექტი
ნიმუში

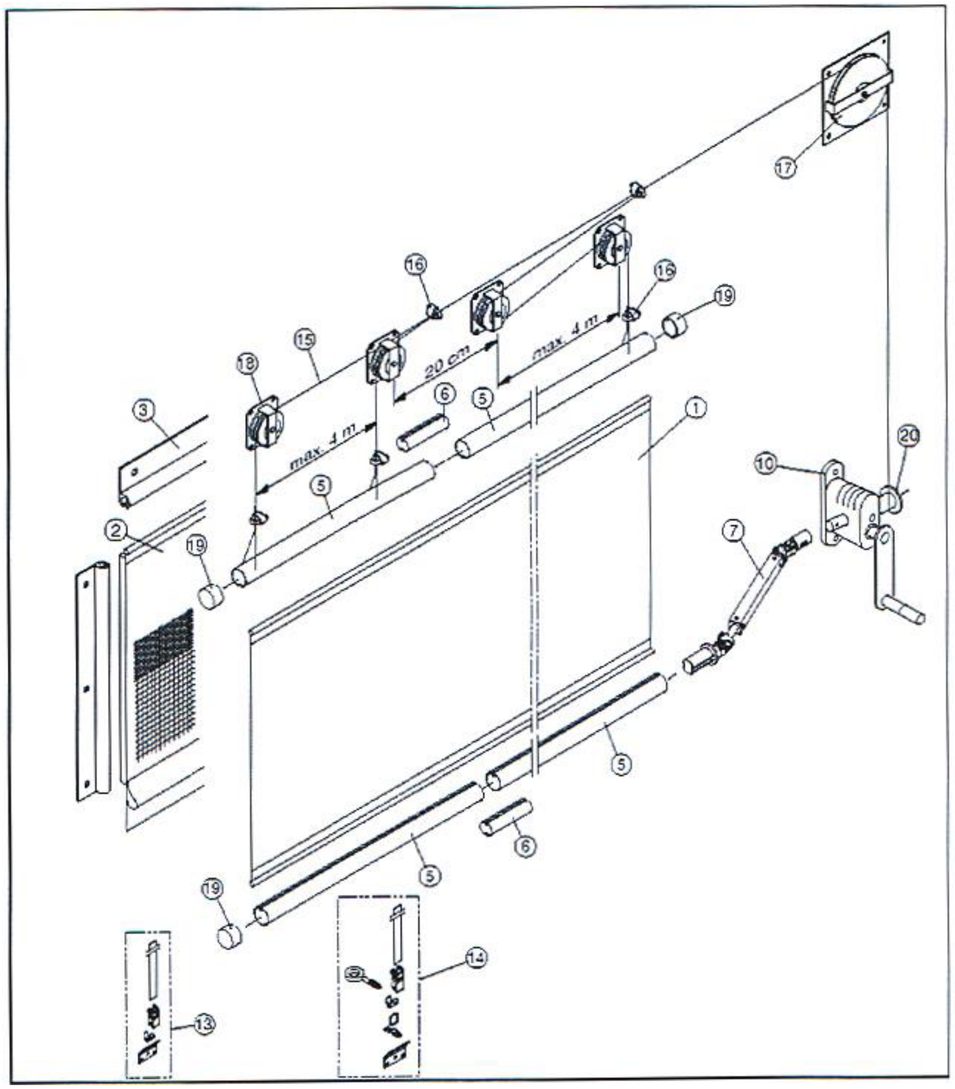

1	ქსოვილის ტენტი	13	ხრუტუნა ქურო (храповая муфта) / სამაგრი კავი
2	დამცავი ბადე	14	ხრუტუნა ქურო / პოლიესტერის ღვედით
3	კედელის ალუმინის სალტა	15	ამწევი ტროსი (ტროსი-გვარლი)
4	---	16	ტროსის ჩამჭერი
5	პროფილური მილი 0 50 მმ	17	ძირითადი მბრუნავი გორგოლაჭი (ø 150 მმ)
6	პროფილური მილის შემაერთებელი/დამაკავშირებელი	18	მცირე მბრუნავი გორგოლაჭი ორსამაგრიანი (ø 70 მმ)
7	ტელესკოპიური კარდანული ლილვი (ლილვი-вал)	19	მილის დამხშობი
9	--	20	ტროსის დასახვევი რკინის დოლი
10	მექანიკური ჯალამბარი		

დამკვეთი
LAND O' LAKES INTERNATIONAL DEVELOPMENT GEORGIA
ს/ნ: 405264100
მისამართი
საქართველო, თბილისი, მცხეთის ქ.7
WWW.INNOSYSTEMS.GE
SYSTEMS
ინოსისტემსი
სს ინოსისტემსი
ვაჟა-ფშაველას 16
ქ.თბილისი
საქართველო
INFO.INNOSYSTEMS@GMAIL.COM
+995 32 237 10 07; 551 707 222
ID 405460317

პროექტის დასახელება:
დაუბმელი მსხვილფეხა რქოსანი საქონლის შენახვის ინდივიდუალური ბოქსების საძგომი 100 სულზე. არქიტექტურული და ტექნოლოგიური ნაწილი

ნახაზის დასახელება

სტატუსი	მუშა პროექტი
დირექტორი: დავით ჩხენკელი	
არქიტექტორი: თეა ჯანჯღავა	
შემამოწმა: შოთა გვანცელაძე	
თარიღი:	2022
მასშტაბი:	
ფორმატი A2	ფურცლების რაოდენობა: 44
	გვერდი 32

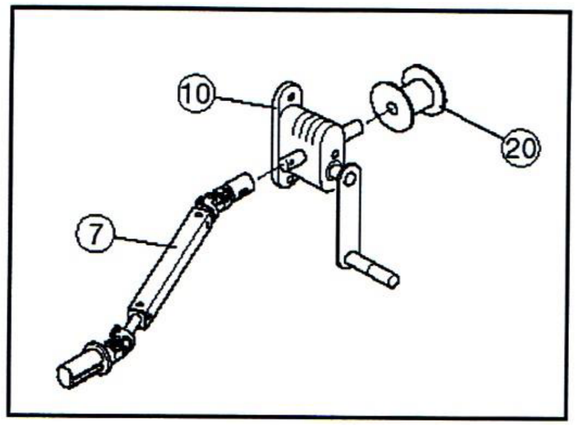

სურ. 5

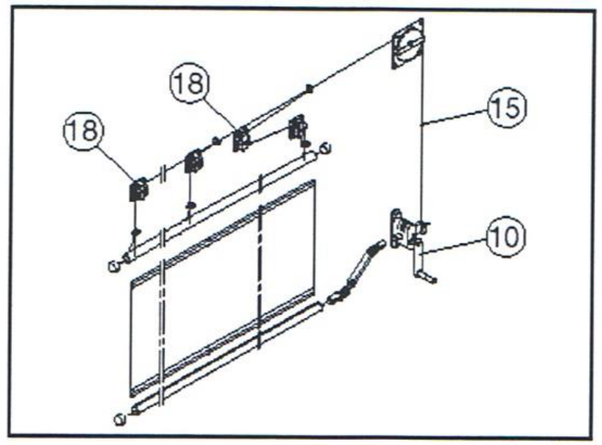

სურ. 6

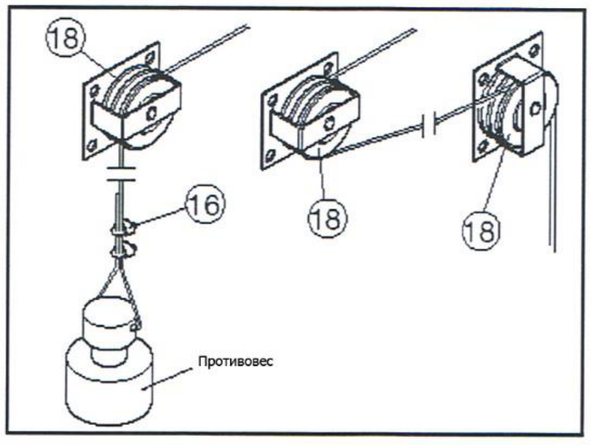

სურ. 7

ჯალამბარი უნდა დამონტაჟდეს, ამისთვის წინასწარ გათვლილ ადგილას (მაქს. 1 მეტრი ფარდის ვერტიკალური კიდედან, დაახლოებით ფარდის ქვედა კიდის დონემდე). მექანიზმის ამყოლ ლილვზე (10) დაყენდეს კარდანული ქურო (7) და დახვევის კაპროლონის დოლი, დიდი მოსახვევი გორგოლაჭი დაყენდეს ისეთნაირად , რომ მისი ტროსისთვის განკუთვნილი ჩაღრმავების უკიდურესი მარჯვენა წერტილი იყოს ტროსიანი კაპროლონის დოლის შუა ნაწილის დონეზე. (ჯალამბრის მარჯვენამხრიანი განთავსების პირობით).

დიდი მოსახვევი გორგოლაჭი კარგად უნდა გამაგრდეს რამეთუ ის თავის თავზე იღებს ძირითად დაწოლას ტენტისა და პროფილური მილისა.

საპირისპირო მხარეს, სავენტილაციო სიოს ბოლოდან 50 მმ დაშორებით, დაყენდეს მცირე მოსახვევი გორგოლაჭი.

ტროსისთვის განკუთვნილი ჩაღრმავების ზედა ნაწილი მცირე გორგოლაჭისა, უნდა იყოს დიდი გორგოლაჭის ტროსისთვის განკუთვნილი ჩაღრმავების ზედა წერტილთან .

დანარჩენი მოსახვევი გორგოლაჭი უნდა დაყენდეს მაქსიმუმ 4 მეტრზე ერთმანეთისგან. ორსამაგრიანი გორგოლაჭის ერთი ჩაღრმავების გამოტოვებით გადის ცენტრალური ტროსი , მეორეს გავლით მზიდი ტროსი.

ამწევი ტროსი დავახვიოთ დოლზე სამ ბრუნზე.

ტროსის საწყისი გავუყაროთ ხვრელში და დავამაგროთ ორი სამაგრი ჭანჭიკით. თავისუფალი ბოლო მოვახვიოთ დიდ მოსახვევ დოლს, ჩავამაგროთ კილოში (паз-კილო) შემდეგ გავჭიმოთ უკანა კილოების გავლით ყველა მცირე გორგოლაჭის ტროსი, მონტაჟისას მეორე ბოლოში ჩამოვკიდოთ საწონი ტროსის დასაჭიმად.

მზიდი ტროსი გავანაწილოთ საწყავ/საზომ სიგრძეებად. სიგრძის განსაზღვრისას (დაშორება გორგოლაჭიდან ფარდის ქვედა კიდემდე დახლოებით პლიუს 50 სმ) საჭიროა გამომდინარეობდეს იქედან, რომ პირველი ტროსი გაივლის ორ გორგოლაჭს, ტროსის მომჭერი დიდი გორგოლაჭის კილოში მოხვედრისგან თავის ასარიდებლად, ადგილის სიმცირის გამო. მზიდი ტროსები გავიყვანოთ მოსახვევი გორგოლაჭის წინა კილოების გავლით და დავამაგროთ ერთი ბოლოთი ცენტრალურ ტროსზე, ტროსის ორი მომჭერის გამოყენებით მზიდი ტროსი დაჭიმეთ ისე , როგორც ნაჩვენებია 6,7 ნახატზე.

ᲓᲐᲛᲙᲕᲔᲗᲘ
LAND O' LAKES INTERNATIONAL DEVELOPMENT GEORGIA
ს/ნ: 405264100
ᲛᲘᲡᲐᲛᲐᲠᲗᲘ
ᲡᲐᲥᲐᲠᲗᲕᲔᲚᲝ, ᲗᲑᲘᲚᲘᲡᲘ, ᲛᲪᲮᲔᲗᲘᲡ Ქ.7
WWW.INNOSYSTEMS.GE
INNO SYSTEMS
ᲘᲜᲝᲡᲘᲡᲢᲔᲛᲡᲘ
ᲡᲐ ᲘᲜᲝᲡᲘᲡᲢᲔᲛᲡᲘ
ᲕᲐᲟᲐ-ᲤᲨᲐᲕᲔᲚᲐᲡ 16
Ქ.ᲗᲑᲘᲚᲘᲡᲘ
ᲡᲐᲥᲐᲠᲗᲕᲔᲚᲝ
INFO.INNOSYSTEMS@GMAIL.COM
+995 32 237 10 07; 551 707 222
ID 405460317

ᲞᲠᲝᲔᲥᲢᲘᲡ ᲓᲐᲡᲐᲮᲔᲚᲔᲑᲐ:
ᲓᲐᲣᲑᲛᲔᲚᲘ ᲛᲡᲮᲕᲘᲚᲤᲔᲮᲐ ᲩᲥᲝᲡᲐᲜᲘ ᲡᲐᲥᲝᲜᲚᲘᲡ ᲨᲔᲜᲐᲮᲕᲘᲡ ᲘᲜᲓᲘᲕᲘᲓᲣᲐᲚᲣᲠᲘ ᲑᲝᲥᲡᲔᲑᲘᲡ ᲡᲐᲓᲒᲝᲛᲘ 100 ᲡᲣᲚᲖᲔ. ᲐᲠᲥᲘᲢᲔᲥᲢᲣᲠᲣᲚᲘ ᲓᲐ ᲢᲔᲥᲜᲝᲚᲝ�გᲘᲣᲠᲘ ᲜᲐᲬᲘᲚᲘ

ᲜᲐᲮᲐᲖᲘᲡ ᲓᲐᲡᲐᲮᲔᲚᲔᲑᲐ

ᲡᲢᲐᲢᲣᲡᲘ	ᲛᲣᲨᲐ ᲞᲠᲝᲔᲥᲢᲘ
ᲓᲘᲠᲔᲥᲢᲝᲠᲘ: ᲓᲐᲕᲘᲗᲘ ᲩᲮᲔᲙᲔᲓᲘ	
ᲐᲠᲥᲘᲢᲔᲥᲢᲝᲠᲘ: ᲗᲔᲐ ᲯᲐᲜᲯᲦᲐᲕᲐ	
ᲨᲔᲯᲐᲛᲝᲬᲛᲔᲚᲘ: ᲯᲣᲗᲐ ᲒᲕᲐᲜᲪᲔᲚᲐᲫᲔ	
ᲗᲐᲠᲘᲦᲘ:	2022
ᲒᲐᲡᲐᲨᲢᲐᲑᲘ:	

ᲤᲝᲠᲛᲐᲢᲘ	ᲤᲣᲠᲪᲚᲔᲑᲘᲡ ᲠᲐᲝᲓᲔᲜᲝᲑᲐ:	ᲒᲕᲔᲠᲓᲘ
A2	44	33

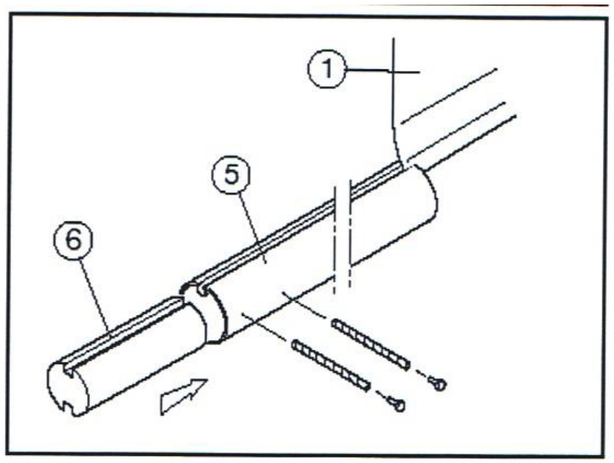

სურ. 9

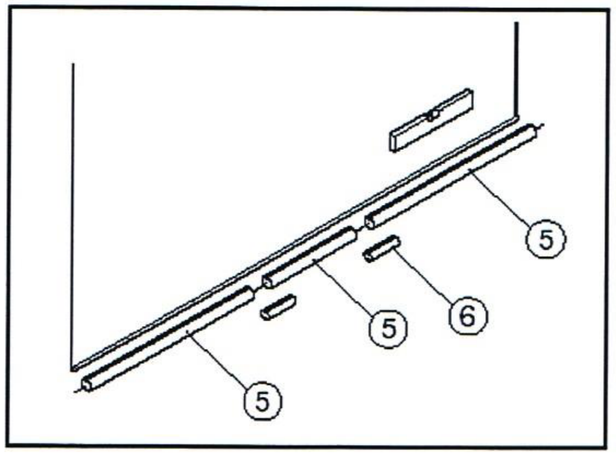

სურ. 10

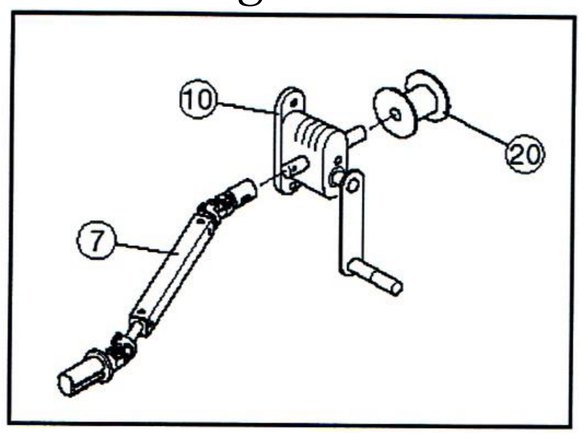

სურ. 11

დასუფთავდეს პროფილური მილის ტროსები და შემაერთებელი ელემენტები, პროფილური მილები კონსტრუქციის პარალელურად დააწყეთ მიწაზე. მათი ჯამური სიგრძე უნდა იყოს ფარდის სიგრძეზე მეტი 30-60 სანტიმეტრით , ჩავაჯინოთ პროფილური მილების ტორსები (ტორსები - торцы) დავამაგროთ თვითმჭრელი ხრახნებით მეტალზე 4,2*16.

5 მეტრამდე მოკლე მონაკვეთები ბოლოში არ დაამაგროთ!

გავშალოთ ფარდა კედერით აწყობილი პროფილური მილის კილოს გავლით.
ქსოვილის ტენტი უნდა ეკიდოს ზუსტად ჰორიზონტალურად ნაკეცების წარმოქმნის გარეშე მთელს სიგრძეზე.
წინაღმდეგ შემთხვევაში უნდა დარეგულირდეს მზიდი ტროსები, ნაკეცების არსებობის შემთხვევაში არ დაიშვება ფარდის დახვევა.

მინი ტელესკოპის გარდამავალი მოწყობილობა უნდა შეიდოს პროფილურ მილში და დამაგრდეს M 8x60 ბოლტ-გაიკით ტელესკოპური სახსრიანი ქურა (шарнирная муфта) უნდა მდებარეობდეს თითქმის ჰორიზონტალური ფარდის ნახევრადღია პოზიციაში. მინი ტელესკოპის ღერო (ტანი) ამავდროულად გამოწეული უნდა იყოს დაახლოებით 10მმ-ით.

ᲓᲐᲛᲙᲕᲔᲗᲘ
LAND O' LAKES INTERNATIONAL DEVELOPMENT GEORGIA
ს/ნ: 405264100
ᲛᲘᲡᲐᲛᲐᲠᲗᲘ
ᲡᲐᲥᲐᲠᲗᲕᲔᲚᲝ, ᲗᲑᲘᲚᲘᲡᲘ, ᲛᲪᲮᲔᲗᲘᲡ Ქ.7
WWW.INNOSYSTEMS.GE
INNO SYSTEMS
ᲘᲜᲝᲡᲘᲡᲢᲔᲛᲡᲘ
ᲡᲡ ᲘᲜᲝᲡᲘᲡᲢᲔᲛᲡᲘ
ᲕᲐᲟᲐ-ᲤᲨᲐᲕᲔᲚᲡ 16
Ქ.ᲗᲑᲘᲚᲘᲡᲘ
ᲡᲐᲥᲐᲠᲗᲕᲔᲚᲝ
INFO.INNOSYSTEMS@GMAIL.COM
+995 32 237 10 07; 551 707 222
ID 405460317

ᲞᲠᲝᲔᲥᲢᲘᲡ ᲓᲐᲡᲐᲮᲔᲚᲔᲑᲐ:
ᲓᲐᲣᲑᲛᲔᲚᲘ ᲛᲡᲮᲕᲘᲚᲤᲔᲮᲐ ᲠᲭᲝᲡᲐᲜᲘ ᲡᲐᲥᲝᲜᲚᲘᲡ ᲨᲔᲜᲐᲮᲕᲘᲡ ᲘᲜᲓᲘᲕᲘᲓᲣᲐᲚᲣᲠᲘ ᲑᲝᲥᲡᲔᲑᲘᲡ ᲡᲐᲓᲒᲝᲛᲘ 100 ᲡᲣᲚᲖᲔ. ᲐᲠᲥᲘᲢᲔᲥᲢᲣᲠᲣᲚᲘ ᲓᲐ ᲢᲔᲥᲜᲝᲚᲝ�გᲘᲣᲠᲘ ᲜᲐᲬᲘᲚᲘ

ᲜᲐᲮᲐᲖᲘᲡ ᲓᲐᲡᲐᲮᲔᲚᲔᲑᲐ

ᲡᲢᲐᲢᲣᲡᲘ	ᲛᲣᲨᲐ ᲞᲠᲝᲔᲥᲢᲘ
ᲓᲘᲠᲔᲥᲢᲝᲠᲘ: ᲓᲐᲕᲘᲗᲘ ᲠᲩᲔᲜᲙᲔᲚᲘ	
ᲐᲠᲥᲘᲢᲔᲥᲢᲝᲠᲘ: ᲗᲔᲐ ᲯᲐᲜᲯᲚᲐᲕᲐ	
ᲨᲔᲛᲐᲛᲝᲬᲛᲐ: ᲨᲝᲗᲐ ᲒᲕᲐᲜᲪᲕᲔᲚᲐᲫᲔ	
ᲗᲐᲠᲘᲦᲘ:	2022
ᲛᲐᲡᲨᲢᲐᲑᲘ:	

ᲤᲝᲠᲛᲐᲢᲘ	ᲤᲣᲪᲘᲡᲔᲑᲘᲡ ᲠᲐᲝᲓᲔᲜᲝᲑᲐ:	ᲒᲕᲔᲠᲓᲘ
A2	44	34

ზედა პროფილური მილების მონტაჟი

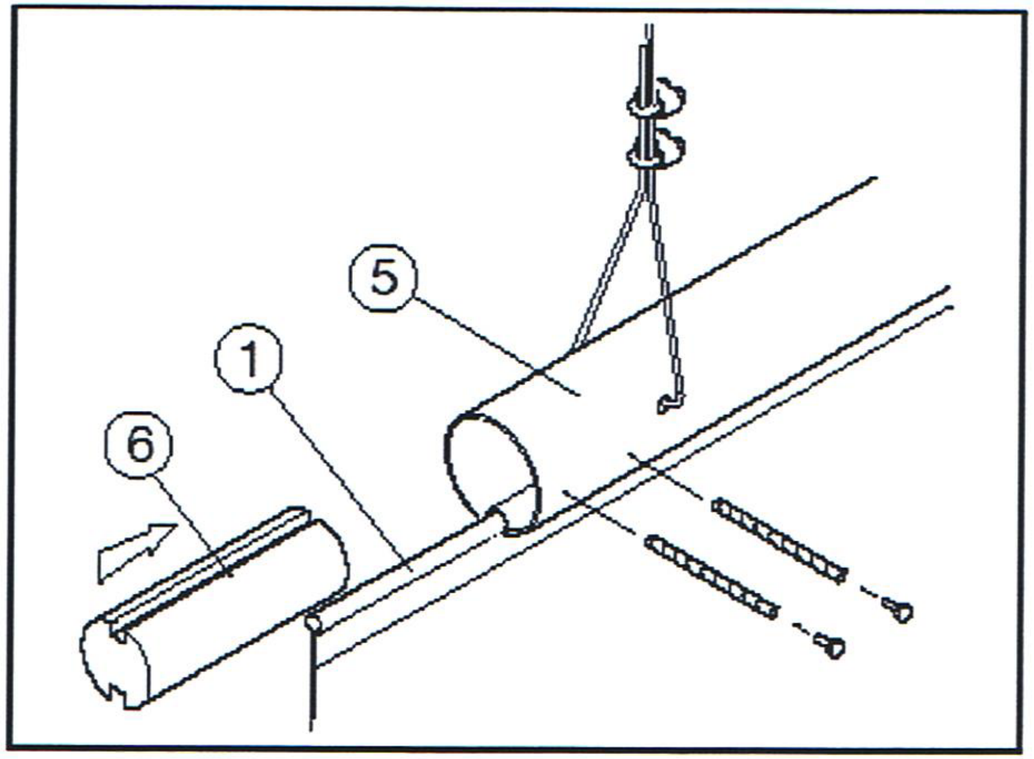

დასუფთავდეს პროფილური მილის ტროსები და შემაერთებელი ელემენტები, პროფილური მილები კონსტრუქცის პარალელურად დააწყეთ მიწაზე. მათი ჯამური სიგრძე უნდა იყოს ფარდის სიგრძეზე მეტი 30-60 სანტიმეტრით , ჩავაჯინოთ პროფილური მილების ტორსები (ტორსები - торцы) დავამაგროთ თვითმჭრელი ხრახნებით მეტალზე 4,2*16.

5 მეტრამდე მოკლე მონაკვეთები ბოლოში არ დაამაგროთ!

მონტაჟამდე პროფილური მილი უნდა გაიბურღოს ტროსის გაჭიმვისას ისეთნაირად , რომ ხვრელში შეყვანის შემდეგ ტროსი არ უნდა უშლიდეს ფარდის გავლას, კედრით (кедер - კედრი) კილოს გავლით ხვრელებს შორის დაშორება განისაზღვრება მოსახვევ გორგოლაჭებს შორის დაშორების მიხედვით. ხვრელებს მოვაშოროთ ხიწვები, ბასრი პირები დავაბლაგვოთ. გავჭიმოთ მზიდი ტროსი და დავამრგვალოთ ორი ტროსის მომჭერი (სურ 8)

გავშალოთ ფარდა აწყობილი პროფილური მილის კილოს გავლით, გავჭიმოთ ტროსები ისეთნაირად, რომ მზიდი მილი მკაცრად ჰორიზონტალურად იყოს მთელს სიგრძეზე.

ᲓᲐᲛᲙᲕᲔᲗᲘ
LAND O' LAKES INTERNATIONAL DEVELOPMENT GEORGIA
ს/ნ: 405264100
ᲛᲘᲡᲐᲛᲐᲠᲗᲘ
ᲡᲐᲥᲐᲠᲗᲕᲔᲚᲝ, ᲗᲑᲘᲚᲘᲡᲘ, ᲛᲡᲮᲔᲗᲘᲡ Ქ.7
WWW.INNOSYSTEMS.GE
ᲘᲜᲝᲡᲘᲡᲢᲔᲛᲘᲡ
ᲡᲐ ᲘᲜᲝᲡᲘᲡᲢᲔᲛᲘᲡ
ᲕᲐᲟᲐ-ᲤᲨᲐᲕᲔᲚᲐᲡ 16
Ქ.ᲗᲑᲘᲚᲘᲡᲘ
ᲡᲐᲥᲐᲠᲗᲕᲔᲚᲝ
INFO.INNOSYSTEMS@GMAIL.COM
+995 32 237 10 07; 551 707 222
ID 405460317

ᲞᲠᲝᲔᲥᲢᲘᲡ ᲓᲐᲡᲐᲮᲔᲚᲔᲑᲐ:
ᲓᲐᲣᲑᲛᲔᲚᲘ ᲛᲡᲮᲕᲘᲚᲤᲔᲮᲐ ᲩᲥᲝᲡᲐᲜᲘ ᲡᲐᲥᲝᲜᲚᲘᲡ ᲨᲔᲜᲐᲮᲕᲘᲡ ᲘᲜᲓᲘᲕᲘᲓᲣᲐᲚᲣᲠᲘ ᲑᲝᲥᲡᲔᲑᲘᲡ ᲡᲐᲓᲒᲝᲛᲘ 1 0 0 ᲡᲣᲚᲖᲔ. ᲐᲠᲥᲘᲢᲔᲥᲢᲣᲠᲣᲚᲘ ᲓᲐ ᲢᲔᲥᲜᲝᲚᲝ�გᲘᲣᲠᲘ ᲜᲐᲬᲘᲚᲘ

ᲜᲐᲮᲐᲖᲘᲡ ᲓᲐᲡᲐᲮᲔᲚᲔᲑᲐ

ᲡᲢᲐᲢᲣᲡᲘ	ᲛᲣᲨᲐ ᲞᲠᲝᲔᲥᲢᲘ
ᲓᲘᲠᲔᲥᲢᲝᲠᲘ: ᲓᲐᲕᲘᲗᲘ ᲩᲮᲔᲜᲙᲔᲚᲘ	
ᲐᲠᲥᲘᲢᲔᲥᲢᲝᲠᲘ: ᲗᲔᲐ ᲯᲐᲜᲯᲦᲐᲕᲐ	
ᲨᲔᲛᲝᲛᲬᲛᲔᲚᲘ: ᲓᲗᲝᲗᲐ ᲒᲕᲘᲜᲘᲪᲔᲚᲐᲫᲔ	
ᲗᲐᲠᲘᲦᲘ:	2022
ᲛᲐᲡᲨᲢᲐᲑᲘ:	

ᲤᲝᲠᲛᲐᲢᲘ	ᲤᲣᲠᲪᲚᲔᲑᲘᲡ ᲠᲐᲝᲓᲔᲜᲝᲑᲐ:	ᲒᲕᲔᲠᲓᲘ
A2	44	35

ქსოვილის ტენტის დაჭიმვა

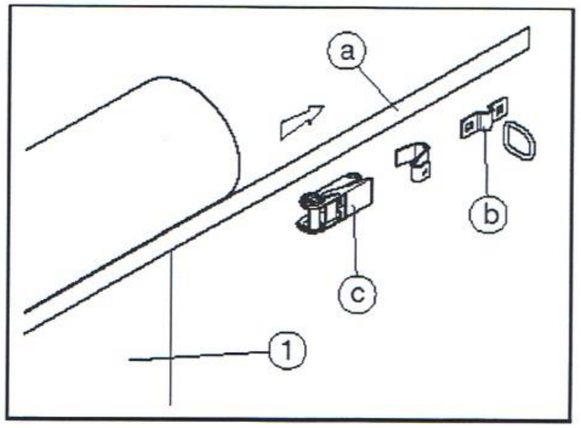

სურ. 12

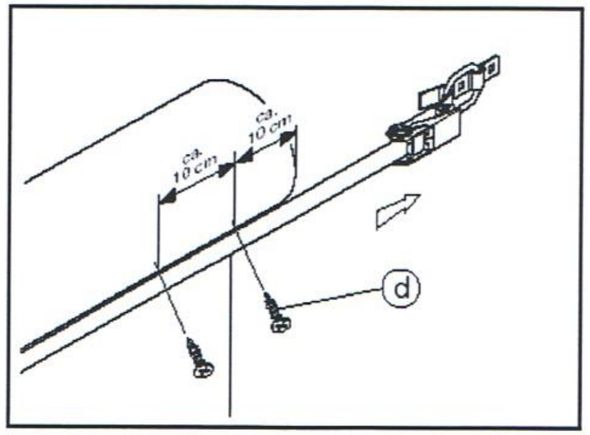

სურ. 13

ტენტის ოთხივე კუთხეში გამოზნექილია კედერის შემონაკერი 1 მეტრის სიგრძით. ეს შემონაკერები ემსახურება ტენტის დაჭიმვას, ტენტის დაჭიმვისთვის კონსტრუქციაზე პროფილური მილის სიმაღლის დონეზე დამონტაჟდეს ორი მხრიდან ტექნოლოგიური კავები და დამაფიქსირებელი ხრუტუნა ქურო.

დაჭიმვა ხდება იოლი მოძრაობით, ზედმეტი დაძაბულობისგან თავის არიდებით.

შემდეგ კედერი მყარად მაგრდება მილის კილოში , ამისათვის გამოიყენება თვითმჭრელი ხრახნი მეტალისთვის 4,2x16, 1 ხრახნი 15 მეტრ ტენტზე გათვლით. ეს აღმოფხვრის ტენტის გადაადგილებას მილში ამძრაობისას.
ხრუტუნა ქუროებს და კავებს ვუკეთებთ დემონტაჟს, მოიჭრას ზედმეტი კედერი , პროფილური მილები დავამოკლოით ისე, რომ მათი კიდეები გადმოდიოდეს ტენტის კიდეებზე დახლოებით 5 სანტიმეტრით.

დამკვეთი
LAND O' LAKES INTERNATIONAL DEVELOPMENT GEORGIA
ს/ნ: 405264100
მისამართი
საქართველო, თბილისი, მსხეთის ქ.7
WWW.INNOSYSTEMS.GE
INNO SYSTEMS
ინოსისტემსი
სს ინოსისტემსი
ვაჟა-ფშაველას 16
ქ.თბილისი
საქართველო
INFO.INNOSYSTEMS@GMAIL.COM
+995 32 237 10 07; 551 707 222
ID 405460317

პროექტის დასახელება:
დაუბმელი მსხვილფეხა რქოსანი საქონლის შენახვის ინდივიდუალური ბოქსების საფგომი 100 სულზე.
არქიტექტურული და ტექნოლოგიური ნაწილი

ნახაზის დასახელება

სტატუსი	მუშა პროექტი
დირექტორი: დავით ჩხენკელი	
არქიტექტორი: თეა ჯანჯღავა	
შეამოწმა: შოთა გვანცელაძე	
თარიღი:	2022

მასშტაბი:

ფორმატი	ფურცლების რაოდენობა:	გვერდი
A2	44	36

ასაწყობი ზომები

ზემოდან- ქვემოთ გაღების სისტემისათვის

HLმაქს- მაქსიმალური დაშორება მოსახვევ გორგოლაჭებს შორის
L მაქს - ტროსის მოძრაობის მაქსიმალური სიგრძე
LO- ჯალამბარს და ტენტს მორის მანძილი

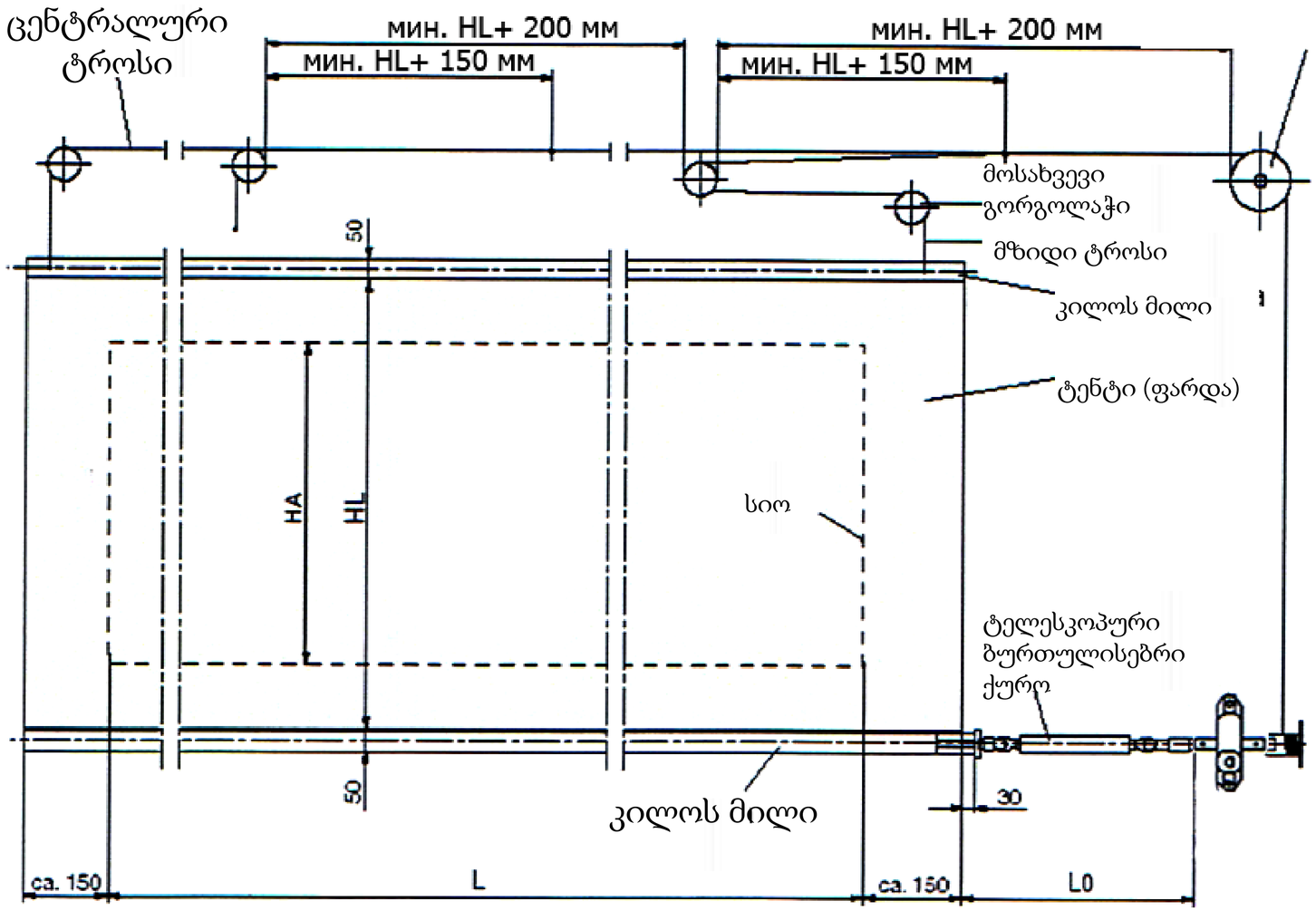

დამკვეთი
LAND O' LAKES INTERNATIONAL DEVELOPMENT GEORGIA
ს/ნ: 405264100
მისამართი
საქართველო, თბილისი, მცხეთის ქ.7
WWW.INNOSYSTEMS.GE
INNO SYSTEMS
ინოსისტემსი
სს ინოსისტემსი
ვაჟა-ფშაველას 16
ქ.თბილისი
საქართველო
INFO.INNOSYSTEMS@GMAIL.COM
+995 32 237 10 07; 551 707 222
ID 405460317

პროექტის დასახელება:
დაუბამელი მსხვილფეხა რქოსანი საქონლის შენახვის ინდივიდუალური ბოქსების საჯგომი 100 სულზე. არქიტექტურული და ტექნოლოგიური ნაწილი

ნახაზის დასახელება

სტატუსი	მუშა პროექტი
დირექტორი: დავით ჩხენკელი	
არქიტექტორი: თეა ჯანჯღავა	
შეამოწმა: შოთა გვანცელაძე	
თარიღი:	2022
მასშტაბი:	

ფორმატი	ფურცლების რაოდენობა:	გვერდი
A2	44	37

დაჭიმვის მოხსნის გარე მექანიზმის მონტაჟი

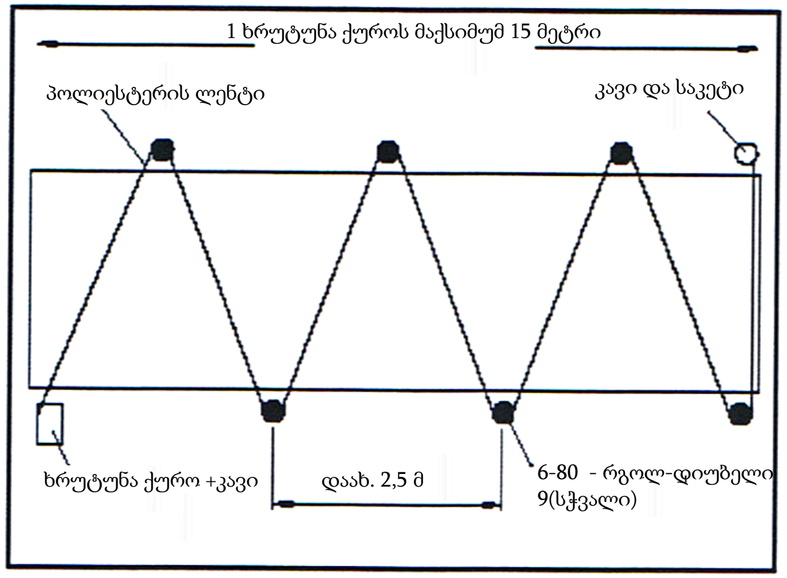

სურ. 14

მიმართველი ელემენტების მონტაჟი, რომელიც შედგება , კავისგან, ხრუტუნა ქუროსგან
და პოლიესტერის ლენტისგან , ხდება შემდეგი სქემის მიხედვით (სურ.14)

რეკომენდაციები: თუ სიმაღლე 2,5 მეტრზე მეტია, ხრუტუნა ქუროებს შორის მაქსიმალური სიგრძე უნდა იყოს შესაბამისად შემცირებული (მაგალითად : თუ სიმაღლე 4 მეტრია მაქსიმალური სიგრძე შედგენს 7,5 მეტრს) დაშორება შურუპ-რგოლებს შორის უნდა იყოს მინიმუმ 2,5 მეტრი

ქარდამცავის მონტაჟი

ძალიან მნიშვნელოვანია კონსტრუქციის კიდეებზე ქარდამცავის დაყენება, გამოიყენება ქსოვილის ტენტი რომელიც დაჭიმულია მილზე და მაგრდება ორ ბრჯენზე. ასეთი კონსტრუქცია მთლიანად იცავს სიოს (სიო - проем) ქარისგან, თოვლისგან და წვიმისგან. ქარდამცავმა უნდა დაფაროს ქსოვილის ტენტი, გამომდინარე სიმაღლისგან 0,3 დან (< 1,5 მ სიმაღლეზე) 0,5 მეტრამდე (1,50 -2,70 მეტრი სიმაღლეში)

ყურადღება!
ქარდამცავი უნდა დამაგრდეს სისტემის მონტაჟის შემდეგ მყისვე

დამკვეთი
LAND O' LAKES INTERNATIONAL DEVELOPMENT GEORGIA
ს/ნ: 405264100
მისამართი
საქართველო, თბილისი, მსხეთის ქ.7
WWW.INNOSYSTEMS.GE
INNO SYSTEMS ინოსისტემსი
სს ინოსისტემსი
ვაჟა-ფშაველას 16
ქ.თბილისი
საქართველო
INFO.INNOSYSTEMS@GMAIL.COM
+995 32 237 10 07; 551 707 222
ID 405460317

პროექტის დასახელება:
დაუბმელი მსხვილფეხა რქოსანი საქონლის შენახვის ინდივიდუალური ბოქსების საძგომი 100 სულზე. არქიტექტურული და ტექნოლოგიური ნაწილი

ნახაზის დასახელება

სტატუსი	მუშა პროექტი
დირექტორი: დავით ჩხენკელი	
არქიტექტორი: თეა ჯანჯღავა	
შეამოწმა: ფოთა გვანცელაძე	
თარიღი:	2022

მასშტაბი:		
ფორმატი A2	ფურცლების რაოდენობა: 44	გვერდი 38

დაუბმელი მსხვილფეხა რქოსანი საქონლის შენახვის ინდივიდუალური ბოქსების საჯგომი 100 სულზე
პროექტი: არქიტექტურული და ტექნოლოგიური ნაწილი
კარების და ფანჯრების სპეციფიკაცია

კარების სპეციფიკაცია

ID	რაოდენობა	ზომა	2D ხედი	წინხედი
კარი-1	2	3,000×3,500	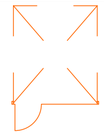	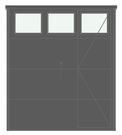
კარი-2	4	2,500×3,000	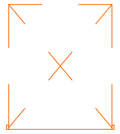	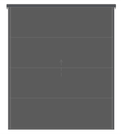
კარი-3	2	2,000×3,000	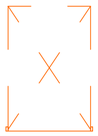	

ფანჯრების სპეციფიკაცია

დასახელება	ზომა	2D სიმბოლო	3D ხედი	რაოდენობა
ფანჯარა-1	2,500×600		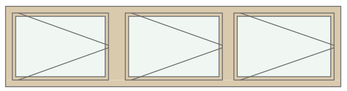	6

სექციური კარები

დამკვეთი	LAND O' LAKES INTERNATIONAL DEVELOPMENT GEORGIA
ს/ნ:	405264100
მისამართი	საქართველო, თბილისი, მსხეთის ქ.7

WWW.INNOSYSTEMS.GE

INNO SYSTEMS ინოსისტემსი

სს ინოსისტემსი
ვაჟა-ფშაველას 16
ქ.თბილისი
საქართველო

INFO.INNOSYSTEMS@GMAIL.COM
+995 32 237 10 07; 551 707 222
ID 405460317

პროექტის დასახელება:
დაუბმელი მსხვილფეხა რქოსანი საქონლის შენახვის ინდივიდუალური ბოქსების საჯგომი 100 სულზე. არქიტექტურული და ტექნოლოგიური ნაწილი

ნახაზის დასახელება
DOOR SCHEDULE, WINDOW SCHEDULE

სტატუსი	მუშა პროექტი
დირექტორი: დავით რხენაკელი	
არქიტექტორი: თეა ჯანჯღავა	
შეამოწმა: შოთა გვანცელაძე	
თარიღი:	2022

მასშტაბი:		
ფორმატი A2	ფურცლების რაოდენობა: 44	გვერდი 39

დაუბგელი მსხვილფეხა რქოსანი საქონლის შენახვის ინდივიდუალური ბოქსების საჯგომი 100 სულზე
პროექტი: არქიტექტურული და ტექნოლოგიური ნაწილი
სპეციფიკაციები

ფერმის სპეციფიკაცია			
სპეციფიკაცია			
№	დასახელება	განზ. ერთ	სულ
1	სახურავის სენდვიჩ-პანელი	$მ^2$	2588
2	კედლის სენდვიჩ-პანელი	$მ^2$	450
3	სენდვიჩ-პანელის დასამაგრებელი ფასონური ელემენტები	გრ.ძ.მ	212
4	ღიობის სახურავი სენდვიჩპანელი	$მ^2$	76
5	ტენტის მოძრავი ფარდა 3.90X3.80	ცალი	2
6	ტენტის მოძრავი ფარდა 5.80X3.80	ცალი	23
7	გამყოფი ბარიერი (მოაჯირები)	მ	185
8	საკვები ღობე	$მ^2$	130.6
10	ინდივიდუალური ბოქსები	ცალი	142
11	სექციური კარი 1 3.000X3,500	ცალი	2
12	სექციური კარი 2 2.500X3,000	ცალი	4
13	სექციური კარი 3 2.000X3,000	ცალი	2
14	ფანჯარა -1 2.500X600	ცალი	6
15	საკვები ღობის ტელესკოპური კუტიკარი	ცალი	8
16	გამყოფი ბარიერის კუტიკარი	ცალი	20
17	ჭგუფური სარწყულებელი შემათბობლით	ცალი	12
18	სანათი	ცალი	36
19	ვენტილატორი	ცალი	12
20	საფხანი	ცალი	6
ფარდულის სპეციფიკაცია			
1	სახურავის სენდვიჩ პანელი სისქით 5 სმ	$მ^2$	18.5
2	კედლის სენდვიჩ პანელი სისქით 10 სმ	$მ^2$	35
3	კარი 1 1.000X1.900	ცალი	1
4	ფანჯარა 1000X600	ცალი	1
5	ცხაურებიანი ფანჯარა 1000X600	ცალი	6

დამკვეთი
LAND O' LAKES INTERNATIONAL DEVELOPMENT GEORGIA
ს/ნ: 405264100
მისამართი
საქართველო, თბილისი, მცხეთის ქ.7
WWW.INNOSYSTEMS.GE
INNO SYSTEMS ინოსისტემსი
სს ინოსისტემსი
ვაჟა-ფშაველას 16
ქ.თბილისი
საქართველო
INFO.INNOSYSTEMS@GMAIL.COM
+995 32 237 10 07; 551 707 222
ID 405460317

პროექტის დასახელება:
დაუბგელი მსხვილფეხა რქოსანი საქონლის შენახვის ინდივიდუალური ბოქსების საჯგომი 100 სულზე. არქიტექტურული და ტექნოლოგიური ნაწილი

ნახაზის დასახელება
ქარიანის სპეციფიკაცია

სტატუსი	მუშა პროექტი
დირექტორი: დავით ჩხენკელი	
არქიტექტორი: თეა ჯანჯღავა	
შეამოწმა: შოთა გვანცელაძე	
თარიღი:	2022
მასშტაბი:	

ფორმატი	ფურცლების რაოდენობა:	გვერდი
A2	44	40

ԸՆԴԼԱՅՆ ԱՌԵՎՏՐԱՅԻՆ ԿԵՆՏՐՈՆ ԵՎ ՍԱՀՄԱՆԱՓԱԿՎԱԾ ՊԱՐԿԱՅԻՆ ՏԱՐԱԾՔՈՒՄ ԳՏՆՎՈՂ ՍԱՀՄԱՆԱՓԱԿՈՒՄ ԳՏՆՎՈՂ ՍՊՈՐՏԱՅԻՆ ԿԱՌՈՒՑՔՆԵՐԻ ՀԱՄԱՐ ԿԱՌՈՒՑՔԱՅԻՆ ՊԱՏԿԵՐԱՇԻՆ

ՀԱՎԱՔԱԿԱՆ ՊԱՏԿԵՐ

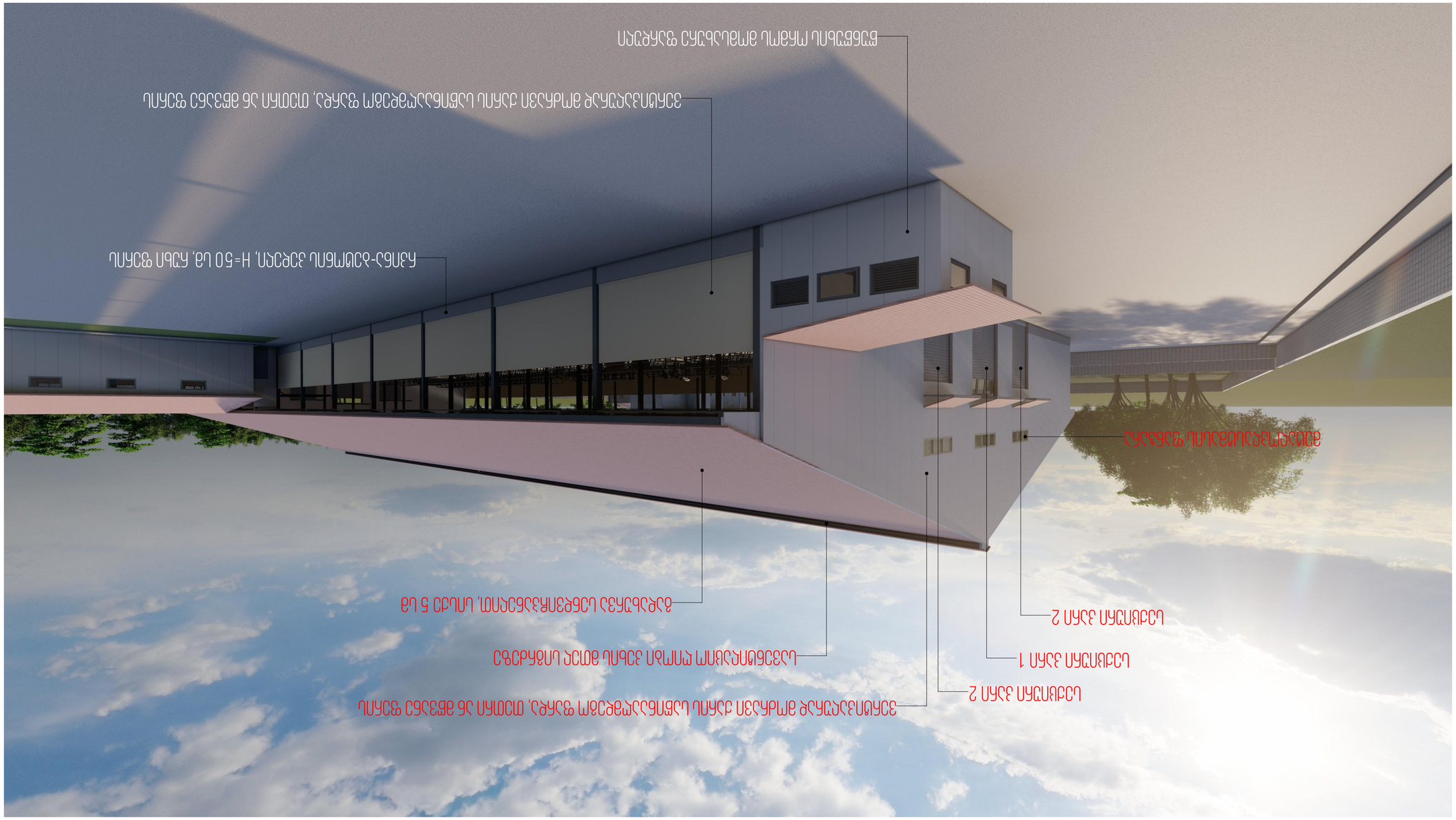
ՊԱՐԿԱՅԻՆ ԿԱՌՈՒՑՔԱՅԻՆ ՀԱՄԱԼԻՐ ՊԱՐԿԱՅԻՆ ՏԱՐԱԾՔԻ ՀԱՐԱՎԱՅԻՆ ԿՈՂՄԻ ՀԱՄԱՐ ԿԱՌՈՒՑՔԱՅԻՆ

ՀԱՅԿԱՆԱՇԻՆ ԵՎ
ԱՇԱՀԿՅՈՒ ԱԿԱՍՔԱԼԱՅՈՒԹՅՈՒՆ ԵՎ ԱՇԽԱՏԱՆՔՈՒՆԵՐԻ ԱՐՏԱՔԻՆ :ՍՈՒԲԱԼԿՅԵ
ԲՆԱԿԱՆ 00 1 ՍԵԼՔԱԹԵՂԻ ՊԱՐՈՒԲԱՔ ԱԿԱՍՏԱՆԱՅԻՆ ՊԱՅՄԱՆՆԵՐԻ ԱՅԼՈՒԱԲԻ ԱՅԼՈՒԱԲԻ ԱԿՏԵՔԵՂԵՐԻ

ԳԱՅԱՆԻ ԼԱՆԴ	
LAND O' LAKES INTERNATIONAL DEVELOPMENT GEORGIA	
Ս/Ճ: 405264100	
ՀԱՍՑԵՀԱՍՑԵՐ, ՄԱՐԱՏԱՆ, ԱՎԱՆԻ Փ.7	
WWW.INNOSYSTEMS.GE	
Ս.ՌԱՖԱԵԼՅԱՆ 16 3.ՄԱՐԱՏԱՆ ԵՐԵՎԱՆ	
INFO.INNOSYSTEMS@GMAIL.COM +995 32 237 1007: 551 707 222 ID 405460317	
ՅՈՒՐԱՔԱՆՉՅՈՒՐ ԱՇԽԱՏԱՆՔՆԵՐԻ: ԳԱՅԱՆԻ ԱՇԽԱՏԱՆՔԱՅԻՆ ԲԱԺՆԵՏՈՒՄ ԱՅԼ ԿԱՌՈՒՑՎԱԾ ԳՈՐԾԱՐԱՆԻ ԱՇԽԱՏԱՆՔՆԵՐԻ ԱՐՏԱՔԻՆ ԱՇԽԱՏԱՆՔԱՅԻՆ ԳՈՏԻ ՄԱՍՈՒՄ ԼԱՅՆԱՑՎԱԾ ԱՎԱԶԱՆԻ ԱՅԼԱԿԱՆ ԱՇԽԱՏԱՆՔՆԵՐԻ ԵՎ ՍՏԱՑԱԿԱՆԱՑՄԱՆ ԱՇԽԱՏԱՆՔՆԵՐԻ ԱՅԼԱԿԱՆ ԱՇԽԱՏԱՆՔՆԵՐԻ ԵՎ ԿԱՊԱԼՈՒՄՆԵՐԻ ԱՇԽԱՏԱՆՔԱՅԻՆ ԾՐԱԳԻՐ
ՆԱԽԱԳԻԾ ԳՐԱՖԻԿ ԴԻԶԱՅՆ	ՀԱՄԱՐԱԿԱՆ ՊԱՇՏՈՆԱՅԻՆ ՇԻՆԱՐԱՐՈՒԹՅՈՒՆ
ԳՈՐԾԱԴԻՐ: ԳԱՆԻԵՎ ԱՆԴՐԵՅ	
ՄՇԱԿՈՒՅԹԻ ՀԱՄԱՐ ՊԱՏԱՍԽԱՆԱՏՈՒ: ՄԻՇԱ ԱՆԴՐԵՅԵՎԱ	
ԳԻԼԱԴԻՐ: ՍԱՐԳՍՅԱՆ ԱՇՈՏ	
ՀԱՍՏԱՏՈՒՄ: 2022	
ԱԼԲՈՒՄԻ ԱՆՎԱՆՈՒՄ:	
ՖՈՐՄԱՏԻ ՉԱՓԵՐԻ ՀԱՄԱՐԱԿԱՆ ԱՌԱՆՑՔԱՅԻՆ: A2	ՇԱՐՔԱՅԻՆ ՀԱՄԱՐ: 44
	ՇԻՆԱՐՈՒ 42

ՀԱՎԱՐԱԿԱՆ ԹԵ
ԱՍԱՓԵՑ ՍԿԱՍՔԱԱՅԻԿՈՎ ԿԹ ԱՍԵԿԱԿՈՎՈՒԹՅՈՒՆ՝ ՍԱՌԲԱՅԷ
ԸՆԹԱՑ 001 ԱԹԱՋԹԵՐՈՎ ՊԱՏՐՈՒԱՅԻ ՍԿԱՏԱՐԱԾՈՒԹՅԱՆ ՊԱԿԱՑԱԲԵՐՈՎ ՍՅԵՂԱԲԵՐՈՎ ԿԱՐԵՎՈՐՎԱԾ ՊԱՏԿԵՐԱՑԻ

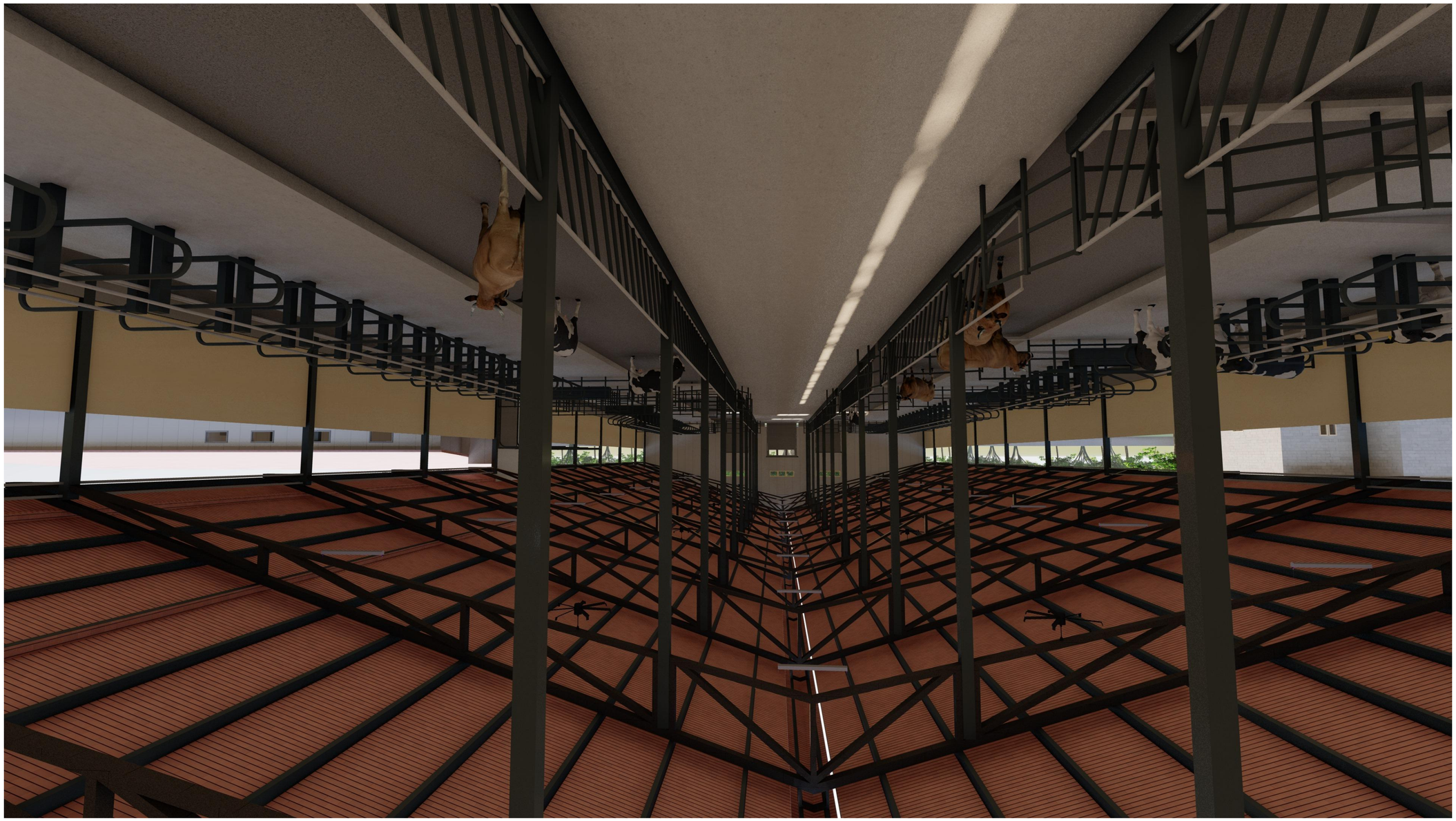

ՊՐԱՅԱԳՐԱՅԻՆ ՀԱՄԱԿԱՐԳ		A2
ՍՅՈՒՆԻՔ ՀԱՄԱՐԱԿԱՆ ՊԱՏԿԵՐԱՑՈՒՄ	44	43

ԱՌԱՋԱԿԱՆ

ՍՈՂՈՄՈՆ	ՁՅՈՒ ՅԱՄՐԱՆԻՆ

ԳՈՐԾԱԿԱԼ ՏՎՅԱԼՆԵՐ

ՀԱՅԱՍՏԱՆԻ ՀԱՆՐԱՊԵՏՈՒԹՅՈՒՆ
ՔԱՂԱՔԱՅԻՆ ԿԱՌԱՎԱՐՄԱՆ ԵՎ ՏԵՂԱԿԱՆ ԻՆՔՆԱԿԱՌԱՎԱՐՄԱՆ ՆԱԽԱՐԱՐՈՒԹՅՈՒՆ

ՀԱՄԱՁԱՅՆԱԳԻՐ ԿԱՊԱԼՈՒՄ ԵՎ ՀԱՄԱԿԱՐԳՈՒՄ ՀԱՄԱՐ ՊԱՏԱՍԽԱՆԱՏՈՒ ՁԵՎԱԿԵՐՊՈՎ ԱՎԱՆԴԱՎՈՐՎԱԾ ՊԱՐՏԱՎՈՐՈՒԹՅՈՒՆՆԵՐԻ ԵՎ ՍԱՀՄԱՆԱՓԱԿՈՒՄՆԵՐԻ ՆԵՐՔԻՆ ԱՇԽԱՏԱՆՔՆԵՐԻ ԱՐԴՅՈՒՆՔՈՒՄ ԼԱՅԹՄԱՆ 100 ԿՎՏԿԹ.
ԵՆԹԱԿԱՌՈՒ ԳԱԼԱԳԻԾ ԵՎ ՍԱՀՄԱՆԱՓԱԿՈՒՄՆԵՐԻ ՆԱԽԱՏԵՍՈՒԹՅՈՒՆ

ՊՐՈՅԵԿՏԱՎԱՐՈՂ:	
ԳԱՅԱՆԵ ԱՆԴՐԱՆԻԿ	
ՊՐՈՅԵԿՏԱՎԱՐՈՂԻ ՏԵՂԱԿԱԼ ՊԱՏԱՍԽԱՆԱՏՈՒ ՀԱՄԱՐ:	
ՀԱՅԱՍՏԱՆԻ ՀԱՆՐԱՊԵՏՈՒԹՅՈՒՆ	
ՔԱՂԱՔԱՅԻՆ ԿԱՌԱՎԱՐՄԱՆ ԵՎ ՏԵՂԱԿԱՆ ԻՆՔՆԱԿԱՌԱՎԱՐՄԱՆ ՆԱԽԱՐԱՐՈՒԹՅՈՒՆ

ԲԱՏԱՐԱՆ ԱՌԱՋԻՆ ԵՎ ԵՐԿՐՈՐԴ ՀԱՐԿԱՅԻՆ ՊԱՐԿԱՎՈՐՄԱՆ ԵՎ ՍԱՀՄԱՆԱՓԱԿՄԱՆ ԱՇԽԱՏԱՆՔՆԵՐԻ ԿԱՏԱՐՄԱՆ: ՍԱՌԲԱՅԷ
ՍԱՀՄԱՆԻ ՍԿԶԲՈՒԹՅԱՆԸՆԹԱՑՔԻ ԵՎ ՍԱՀՄԱՆԱՓԱԿՈՒՄԻՆ ՊԱՏԿԱՆԱԼԻ ՀԱՏԱԿ ՊԱՏԿԵՐԱԳՐՈՒԹՅՈՒՆ

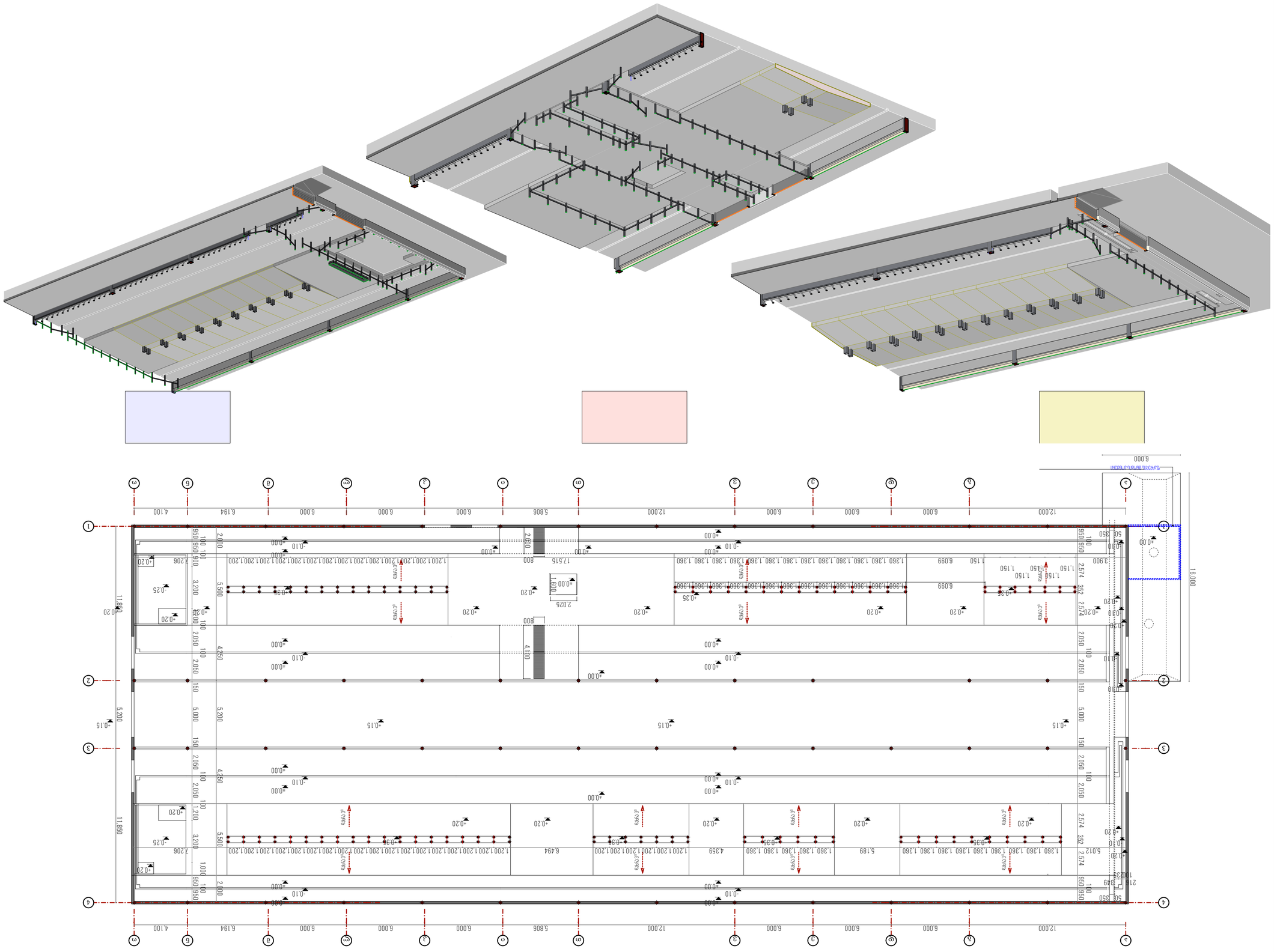
ՍԱՀՄԱՆԻ ԳԻՏՈՒՆ ՀԻՄՔՈՎ
16.000
11.850
11.850
5.200
5.200
12.000
6.000
6.000
6.000
6.000
5.806
12.000
6.000
6.000
6.000
6.194
4.100
+0.00
+0.15
+0.20
+0.25
+0.35
-0.10
-0.20
-0.25
-0.35
GROUND FLOOR (72), GROUND FLOOR (73)
ՍԿԶԲՈՒԹՅՈՒՆ
ԱՌԱՋԻՆ ԵՎ ԵՐԿՐՈՐԴ ՀԱՐԿԱՅԻՆ ՊԱՐԿԱՎՈՐՄԱՆ ԵՎ ՍԱՀՄԱՆԱՓԱԿՄԱՆ ԱՇԽԱՏԱՆՔՆԵՐԻ ԿԱՏԱՐՄԱՆ
LAND O' LAKES INTERNATIONAL DEVELOPMENT GEORGIA
Ս/6: 40526410
ԱՌԱՋԱԳԻՐ
ԳՈՐԾԱՐԱՆԱՅԻՆ ՀԱՄԱԼՍԱՐԱՆ Հ.7
WWW.INNOSYSTEMS.GE
Ս.Ս ՊԵՄԱՆԱՍՅԱՆ
ՀԱՅԱՍՏԱՆ Հանրապետություն
ք.Երևան
Հանրապետության պող. 16
INFO.INNOSYSTEMS@GMAIL.COM
+995 32 237 1007: 551 707 222
ID 405460317
ՀԱՅԱՍՏԱՆԻ ԳՈՐԾԱՐԱՐՈՒԹՅՈՒՆ.
ՊԵՏԱԿԱՆ ԳՈՐԾԱԿԱԼՈՒԹՅՈՒՆՆԵՐԻ ԳՐԱՆՑՄԱՆ ԵՎ ՀԱՄԱԿԱՐԳՄԱՆ ԾԱՌԱՅՈՒԹՅՈՒՆ
ՊԵՏԱԿԱՆ ԳՈՐԾԱԿԱԼՈՒԹՅՈՒՆՆԵՐԻ ԱՌԱՋԱՐԿՄԱՆ ԵՎ ՍՊԱՍԱՐԿՄԱՆ ԲԱԺՆՈՒՄ
ՀԱՅԱՍՏԱՆԻ ԱԶԳԱՅԻՆ ԱՐԽԻՎ
ՊԵՏԱԿԱՆ ԳՈՐԾԱԿԱԼՈՒԹՅՈՒՆ
ՍԱՀՄԱՆԱՓԱԿՈՒՄ
ԳՈՐԾԱՐԱՆԱՅԻՆ ՀԱՄԱԼՍԱՐԱՆ
ՀԱՅԱՍՏԱՆԻ ՀԱՆՐԱՊԵՏՈՒԹՅՈՒՆ
ՔԱՂԱՔԱՇԻՆՈՒԹՅԱՆ ԵՎ ՏԵՂԱԿԱՆ ԻՆՔՆԱԿԱՌԱՎԱՐՄԱՆ ՆԱԽԱՐԱՐՈՒԹՅՈՒՆ
ԱՇԽԱՏԱՆՔԱՅԻՆ ՊԱՏՎԻՐԱՏՈՒ
ԱՆՈՒՇԱԴՐՅԱՆ Ա.Ս.
ԳՈՐԾԱԿԱԼՈՒԹՅՈՒՆՆԵՐԻ ԱՌԱՋԱՐԿՄԱՆ ԵՎ ՍՊԱՍԱՐԿՄԱՆ ԲԱԺՆԻ ՊԵՏ
ԳՈՐԾԱԿԱԼՈՒԹՅՈՒՆՆԵՐԻ ԱՌԱՋԱՐԿՄԱՆ ԵՎ ՍՊԱՍԱՐԿՄԱՆ ԲԱԺՆԻ ՊԵՏ
ԱՌԱՋԱՏԱՐ ՃԱՐՏԱՐԱՊԵՏ
ԳՈՐԾԱԿԱԼՈՒԹՅՈՒՆՆԵՐԻ ԱՌԱՋԱՐԿՄԱՆ ԵՎ ՍՊԱՍԱՐԿՄԱՆ ԲԱԺՆԻ ՊԵՏ
ԳՈՐԾԱԿԱԼՈՒԹՅՈՒՆՆԵՐԻ ԱՌԱՋԱՐԿՄԱՆ ԵՎ ՍՊԱՍԱՐԿՄԱՆ ԲԱԺՆԻ ՊԵՏ
ՍԱՀՄԱՆԱՓԱԿՈՒՄ
ԱՌԱՋԱՏԱՐ ՃԱՐՏԱՐԱՊԵՏ